BRIEND

Suministros Industriales

Comercializamos una amplia
gama de artículos para la industria

www.briendsrl.com

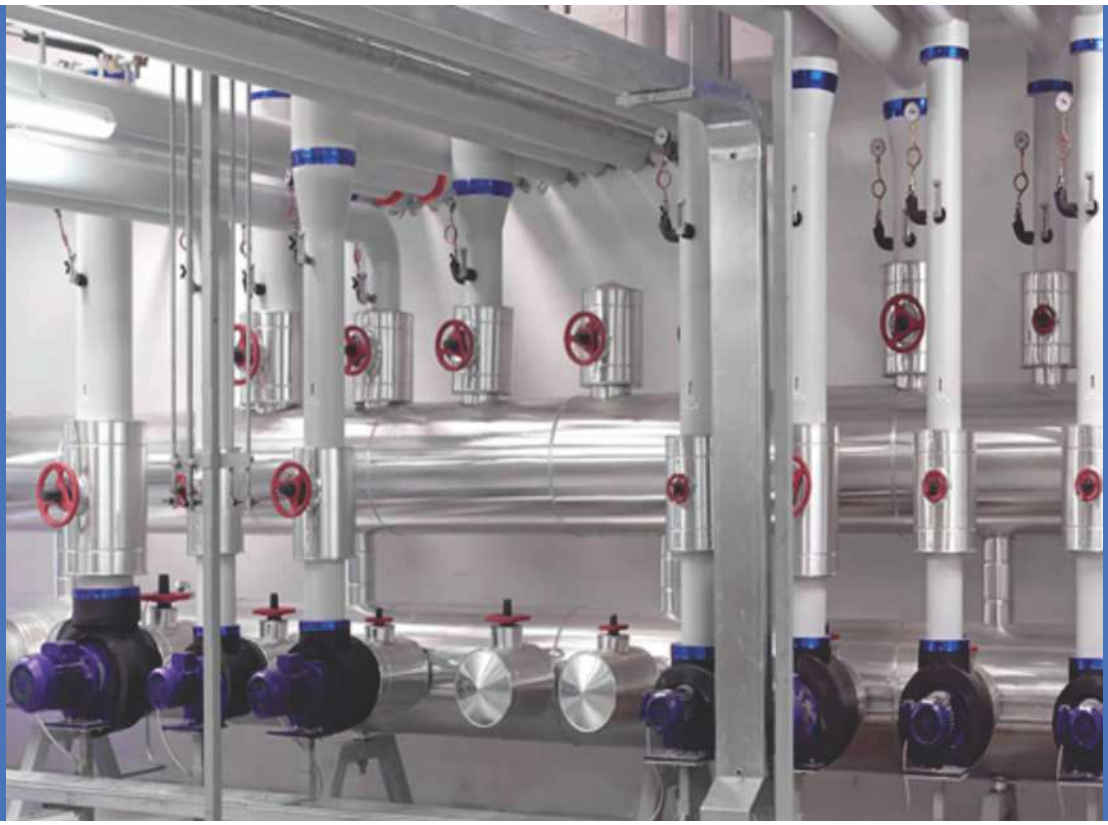

Somos una Empresa Nacional con más de 50 años de experiencia en proveer suministros para la industria (Válvulas, Accesorios e instrumental).

Disponemos de un equipo de profesionales capacitados y especializados, tanto en el área comercial, como en la de logística y en la de asesoramiento técnico, con el fin de asistir a nuestros clientes y resolver cualquier tipo de inquietud o inconvenientes que pudieran presentarse.

A lo largo de nuestra historia hemos trabajado, tanto de manera directa, como a través de intermediarios, con empresas tales como:
YPF, AYSA, Tandanor, Astilleros Río Santiago, Ingenio Tabacal, San Antonio Internacional S.A, SOFSE Trenes Argentinos, Rigolleau, NEXANS Indelqui y EMAPI, entre otras.

Nos destacamos por la pronta respuesta, asesoramiento y solución de las necesidades e inquietudes de nuestros clientes, cumpliendo además, en tiempo y forma, con las entregas y los compromisos contraídos. Por todo ello y por nuestro eficiente desempeño, consideramos que sin duda, hemos contribuido al crecimiento y la mejora continua de cada uno de nuestros clientes.

Instrumentos de Control y Medición

> INDICADORES DE NIVEL

Los indicadores de nivel de lectura directa son los únicos confiables reconocidos para determinar nivel en tanques a presión, calderas, y varios otros tipos de recipientes que contengan líquidos, que varían desde agua hasta productos químicos altamente corrosivos.

Soportan temperaturas desde -200°C hasta 400°C y presiones desde vacío parcial hasta 250 kg/cm en construcciones normales y aun superiores en construcciones especiales.

En algunas instalaciones el indicador debe soportar condiciones extremas; consecuentemente la correcta selección de diseño y materiales, no puede ser pasada por alto. Básicamente un indicador consiste en un juego de válvulas que están directamente conectadas al liquido del recipiente a medir y un visor uniendo ambas válvulas.

Durante la operación normal, estas permanecen abiertas encausando la presión para igualar el sistema, permitiendo así también al liquido alcanzar su verdadero nivel, el que puede ser observado en la porción del cristal del indicador.

INDICADORES DE NIVEL DE BRONCE

> Juego Nivel Americano Bronce Rosca 3/8" P/tubo 3/8" C/bol.seg

> Juego Nivel Americano Bronce Rosca 1/2" P/tubo 5/8" C/bol.seg

> Juego Nivel Americano Bronce Rosca 1/2" P/tubo 1/2" C/bol.seg

> Juego Nivel Americano Bronce Rosca 3/4" P/tubo 3/4" C/bol.seg

INDICADORES DE NIVEL DE ACERO AL CARBONO

> Juego Nivel Americano 304 Rosca 3/8" P/tubo 3/8" C/bol.seg

> Juego Nivel Americano 304 Rosca 1/2" P/tubo 5/8" C/bol.seg

> Juego Nivel Americano 304 Rosca 1/2" P/tubo 1/2" C/bol.seg

Estos indicadores pueden ser fabricados en bronce, acero al carbono o inoxidable.

INDICADORES DE NIVEL VISUAL REFLEX MODELO R20

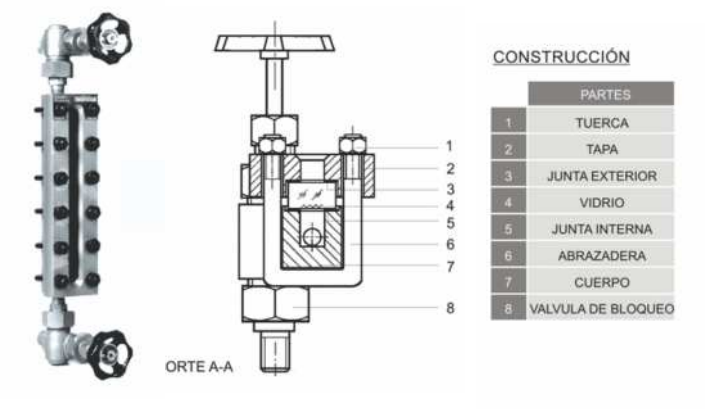

	PARTES
1	TUERCA
2	TAPA
3	JUNTA EXTERIOR
4	VIDRIO
5	JUNTA INTERNA
6	ABRAZADERA
7	CUERPO
8	VALVULA DE BLOQUEO

INDICADORES DE NIVEL VISUAL TRANSPARENTE T20

> Alternativa de Construcción:
Acero carbono
Acero inoxidable

IND. DE NIVEL VISUAL C/ SALIDA POSTERIOR MOD. SP

> OBSERVACIONES:
Debe indicarse con precisión la distancia entre centros de conexión al proceso (EC) puesto que el ajuste que permite este tipo de ejecución es de solo +/- 1,5 mm.

IND. DE NIVEL VISUAL C/ SALIDA LATERAL MOD. SL

> OBSERVACIONES:
Debe indicarse con precisión la distancia entre centros de conexión al proceso (EC) puesto que el ajuste que permite este tipo de ejecución es de solo +/- 1,5 mm.

INDICADORES DE NIVEL VISUAL PARA CONTROL MAGNÉTICO DE NIVEL PARA CALDERAS MODELO MR

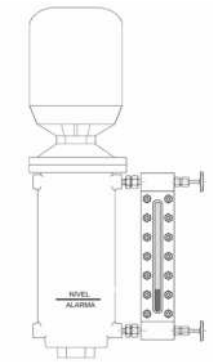

> Con válvulas de seguridad.
> Con repuestos de todas sus partes.
> Han sido diseñados para reemplazar con mayor seguridad a los grifos con tubo de vidrio que se colocan en los controles magnéticos.

INDICADORES DE NIVEL VISUAL PARA SOLDAR A RECIPIENTE MOD. TW

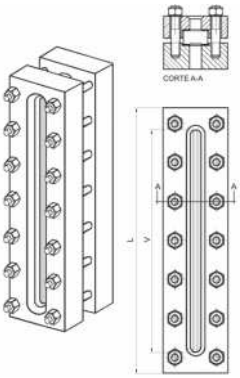

> Se fabrican especialmente para cuando es necesario soldarlos al recipiente porque el proceso requiere que sean parte integral del mismo.
> El cuerpo se realiza en acero de bajo contenido de carbono para facilitar la soldadura.
> Se entregan con cristal reflex o transparentes.
> A pedido se realizan en acero inoxidable.

INDICADORES DE NIVEL CON SISTEMA EXTERNO DE CALEFACCIÓN MOD. RC o TC

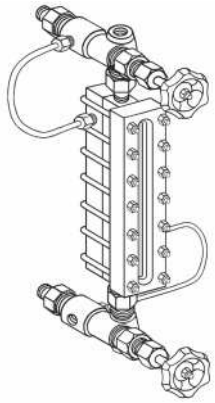

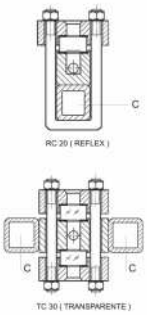

> En los casos en que el contenido sea viscoso y sea necesario calentarlo para lograr mayor fluidez se requiere la utilización de sistemas que calefaccionen el indicador de nivel.
> Este sistema también se recomienda para los casos en que se desee que no se forme hielo.

INDICADORES DE NIVEL CON SISTEMA ANTICONGELANTE MOD. RAC o TAC

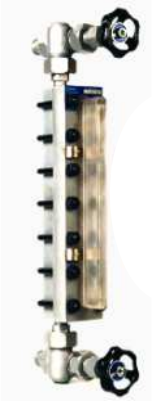

> Para servicios en los que el fluido este a menos de 0□C (32□F), se proveerá una extensión de acrílico transparente que cubrirá todo el área de la visión, para evitar la acumulación de hielo en el mismo.

VÁLVULA DE BLOQUEO PARA NIVEL CMTI 60AT / 66UTC

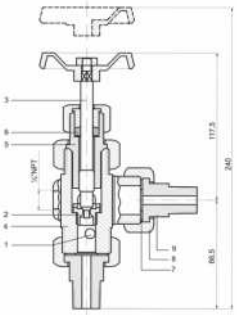

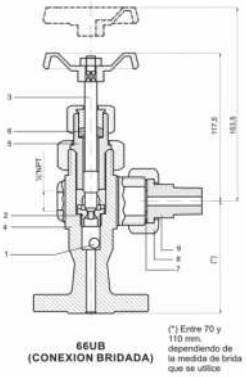

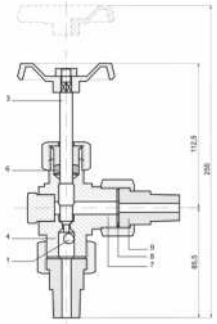

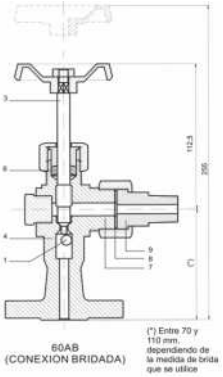

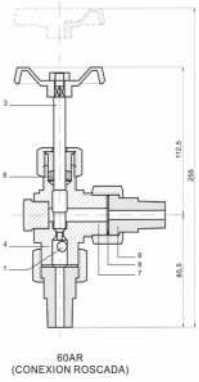

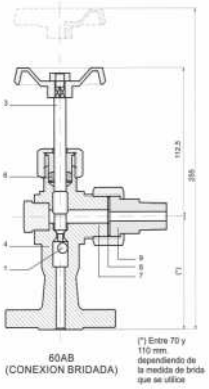

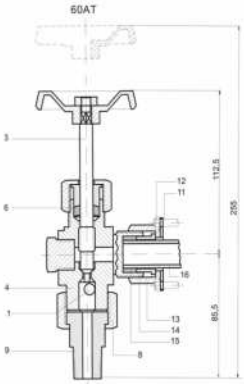

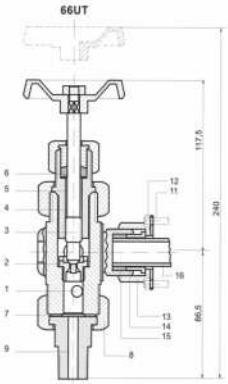

> Poseen bolilla de seguridad que bloquea el pasaje en caso de rotura del vidrio.
> Diseñadas para operar hasta 400º C.
> Permiten la limpieza de los vidrios sin desmontarlos.
> Las conexiones al indicador son a media unión plana, lo que posibilita retirar el mismo sin afectar el proceso.

NIVEL DE ACEITE - TUBOS DE VIDRIO

> Tubos tipo Pyrex TUBOS DE VIDRIO EN BOROSILICATO TEMPLADO.
> Tubos con espesores de pared normalizados para ser utilizados en visores de nivel para calderas o cualquier tipo de visor.

Datos químicos:

> Resistencia al agua a 98□C ISO719-HGB 1
> Resistencia al agua a 121□C ISO720-HGB 1
> Resistencia al agua de grado 1 método de prueba: ISO1776
> Resistente a los ácidos clase grado 1 método de prueba: ISO1776

NIVEL DE ACEITE - TUBOS DE BRONCE

> Proveen una forma sencilla de observar el nivel. Son ideales para rodamientos, transformadores, reductores de velocidad y otras aplicaciones no presurizadas.
> La construcción en bronce proveen una mayor vida al componente.

BENEFICIOS

> El dispositivo puede ser rotado 360º para su fácil visualización.
> Gran variedad de estilos de montaje dependiendo de aplicación.
> Un filtro es instalado en la parte superior del indicador para minimizar contaminación del medio ambiente.

Aceitera Gota Visible

Para lubricación por gota de aceite que desciende por gravedad. Puede ser regulada mediante una válvula aguja incorporada.
Están diseñadas para aplicaciones que normalmente consumen aceite y permite visualizar la gota de lubricante.

NRO 0	ROSCA 1/8 Y 1/4"	TUBO 40 X 40 MM - 25 CM3
NRO 1	ROSCA 1/4"	TUBO 45 X 45MM - 65 CM3
NRO 2	ROSCA 1/4"	TUBO 50 X 50MM -90CM3
NRO 4	ROSCA 3/8"	TUBO 65 X 65MM - 170CM3
NRO 5	ROSCA 3/8" Y 1/2"	TUBO 75 X 75MM -300 CM3
NRO 6	ROSCA 3/8"Y 1/2"	TUBO 88 X 85 MM -470 CM3
NRO7	ROSCA 3/8" Y 1/2"	TUBO 95 X 95MM - 615 CM3
NRO 7/1	ROSCA 3/8" Y 1/2"	TUBO 95 X 155M- 1000CM3
NRO 8	ROSCA 3/8" Y 1/2"	TUBO 120 X 125MM -

Caudalímetros - Medidores

KIT BÁSICO DE MEDICIÓN

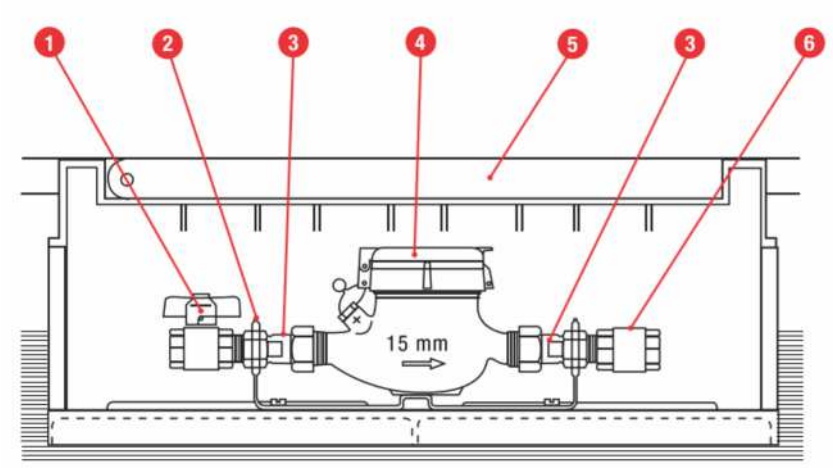

ESPECIFICACIONES

1 • Válvula esférica forjada paso total mariposa RF 100 B (hh)
2 • Soporte antifraude de acero inoxidable.
3 • Niple roscado de bronce con dos tuercas de sujeción.
4 • Medidor modelo DS04.
5 • Caja para vereda de poliamida con piso desmontable, tamaño chica de 400 mm (largo) x 200 mm (ancho) x 170 mm (alto) ó ALTERNATIVA: Caja para vereda de ABS con piso desmontable, tamaño mediana baja de 532 mm (largo) x 292 mm (ancho) x 208 mm (alto).
6 • OPTATIVO: Válvula de retención de bronce ZMP 116

CD74-TRP	Ø	Caudal	Largo
	15	1,5 - 3m3/h	110mm
	20	5m3/h	130mm
	25	7m3/h	160mm

Chorro Unico - Cuadrante Sumergido - Transmisión Mecánica
Bronce - Clase B o C

Modelo CD74-TBR	Ø	Caudal	Largo
	15	3m3/h	110mm
	20	5m3/h	130mm
	25	7m3/h	160mm

Chorro Unico - Cuadrante Húmedo - Transmisión Mecánica
Bronce - Clase B o C

Modelo CD90-TAR	Ø	Caudal	Largo
	15	3m3/h	110mm
	20	5m3/h	130mm

Chorro Unico - Cuadrante Seco -Transmisión Magnética
Bronce - Clase B

Modelo CD06-TAR	Ø	Caudal	Largo
	15	3m3/h	110mm

Chorro Unico - Cuadrante Seco giratorio - Transmisión Magnetica
Bronce - Clase B

Modelo CD74-TRP E/S	Ø	Caudal	Largo
	15	1,5 - 3m3/h	110mm

Chorro Unico - Cuadrante Sumergido - Transmisión Mecánica -
Plástico - Clase B o C

Modelo CD74-TBR E/S	Ø	Caudal	Largo
	15	3m3/h	110mm

Chorro Unico - Cuadrante Húmedo - Transmisión Mecánica
Bronce - Clase B o C

Modelo CD97-TAR E/S	Ø	Caudal	Largo
	15	3m3/h	110mm

Chorro Único - Cuadrante Seco - Transmisión Magnética
Plástico - Clase B

Modelo DS04-TRP	Ø	Caudal	Largo
	15	3m3/h	165mm
	15-1	3m3/h	190mm
	20	5m3/h	190mm
	25	7m3/h	260mm
	32	12m3/h	260mm
	40	20m3/h	300mm
	50	30m3/h	300mm

Chorro Múltiple - Cuadrante Sumergido - Transmisión Mecánica
Bronce - Clase B o C

Modelo DS04-TBR	Ø	Caudal	Largo
	15	3m3/h	165mm
	15-1	3m3/h	190mm
	20	5m3/h	190mm
	25	7m3/h	260mm
	32	12m3/h	260mm
	40	20m3/h	300mm
	50	30m3/h	300mm

Chorro Múltiple - Cuadrante Húmedo - Transmisión Mecánica
Bronce - Clase B o C

Modelo DS04-TAR	Ø	Caudal	Largo
	15	3m3/h	165mm
	15.1	3m3/h	190mm
	20	5m3/h	190mm
	25	7m3/h	260mm
	32	12m3/h	260mm
	40	20m3/h	300mm
	50	30m3/h	300mm

Chorro Múltiple - Cuadrante Seco - Transmisión Magnética
Bronce - Clase B o C

Modelo DS78-TRP E/S	Ø	Caudal	Largo
	15	3m3/h	165mm
	15-1	3m3/h	190mm
	20	5m3/h	190mm

Chorro Múltiple - Cuadrante Sumergido - Transmisión Mecánica
Plástico - Clase B o C

Modelo DS78-TBR E/S	Ø	Caudal	Largo
	15	3m3/h	165mm
	15-1	3m3/h	190mm
	20	5m3/h	190mm

Chorro Múltiple - Cuadrante Húmedo - Transmisión Mecánica
Plástico - Clase B o C

Modelo DS90-TAR E/S	Ø	Caudal	Largo
	15	3m3/h	165mm
	15-1	3m3/h	190mm
	20	5m3/h	190mm

Chorro Múltiple - Cuadrante Seco - Transmisión Magnética
Plástico - Clase B

Modelo DS97-TAR	Ø	Caudal	Largo
	15	3m3/h	165mm
	15-1	3m3/h	190mm
	20	5m3/h	190mm
	25	7m3/h	260mm
	32	12m3/h	260mm
	40	20m3/h	300mm
	50	30m3/h	300mm

Chorro Múltiple - Cuadrante Seco Giratorio - Trans Magnética
Bronce - Clase B

Modelo DS97-TAR E/T	Ø	Caudal	Largo
	15	3m3/h	165mm
	15-1	3m3/h	190mm

Chorro Múltiple - Cuadrante Seco Giratorio - Cobre Vidrio-
Transmisión Magnética - Bronce - Clase B

Modelo DS97-TAR R	Ø	Caudal	Largo
	15	3m3/h	165mm
	20	5m3/h	190mm
	25	7m3/h	260mm
	32	12m3/h	260mm
	40	20m3/h	300mm
	50	30m3/h	300mm

Chorro Múltiple - Cuadrante Seco - Transmisión Magnética
Agua Caliente - Bronce - Clase B

Modelo PD95-TAR	Ø	Caudal	Largo
	15	3m3/h	165mm

Pistón rotativo - Cuadrante Seco - Transmisión Magnética
Bronce - Clase C

Mod. PD97-TAR Clase C	Ø	Caudal	Largo
	15	3m3/h	165mm
	20	5m3/h	190mm
	25	7m3/h	260mm
	32	12m3/h	260mm
	40	20m3/h	300mm
	50	30m3/h	300mm

Pistón Rotativo - Cuadrante Sumergido
Bronce - Clase C

Modelo LXLG C	Ø	Caudal	Largo
	30	30	200
	50	50	200
	80	80	225
	100	120	250
	150	300	3000
	200	500	350
	250	800	450
	300	450	500

A Turbina Tipo Woltmann - Cuadrante seco - Transm. Magnética
Clase B

Modelo LXLGC R	Ø	Caudal	Largo
	30	30	200
	50	50	200
	80	80	225
	100	120	250
	150	300	3000
	200	500	350

A Turbina Tipo Woltmann - Cuadrante seco - Transm. Magnética
Agua caliente - Clase B

Modelo LXLCZ	Ø	Caudal	Largo
	30	30	200
	50	50	200
	80	80	225
	100	120	250
	150	300	3000
	200	500	350

A Turbina Tipo Woltmann - Cuadrante seco - Transm. Magnetica
Vertical - Clase B

ACCESORIOS PARA REDES

Modelo CON 2000	Ø
	1/2
	3/4

Llave vereda sin espiga

Modelo CON 2005	Ø
	1/2
	3/4

Férula sin espiga

Modelo CON 2010	Ø
	1/2

Te férula sin espiga

Modelo CON 2020	Ø
	3/4 x 20mm

Válvula esférica Racord - Tuerca loca

Modelo CON 2001	Ø
	3/4 x 1/2mm

Válvula esférica tuerca loca - Tuerca para espiga

Modelo CON RBH	Ø
	1/2 x 20mm
	1/2 x 25mm

Racord rosca hembra Pead

ACCESORIOS PARA REDES

Modelo	Ø
CON RBH 90	1/2 x 20mm 1/2 x 25mm

Racord rosca hembra Pead

Modelo	Ø
CON RBM	1/2 x 20mm 3/4 x 20mm

Racord rosca macho Pead

Modelo	Ø
CON RBM 90	1/2 x 20mm 3/4 x 25mm

Racord rosca macho Pead

Modelo	Ø
CON EPP	1/2 3/4 1

Espiga plástica asiento plano

Modelo	Ø
CON EPB	1/2 190 x 1/2 3/4

Espiga bronce asiento plano

Modelo	Ø
CON ECP	1/2 3/4

Espiga plástica asiento conico

Modelo	Ø
CON ECB	1/2 3/4

Espiga bronce asiento conico

Modelo	Ø
CON NR	1/2 190 x 1/2 3/4

Niple roscado bronce c/ 2 tuercas de sujeción

Modelo	Ø
CON ERM	1/2 3/4

Espiga bronce rosca macho

Modelo	Ø
TUE MED	1/2 190 x 1/2 3/4 1 1 1/4 1 1/2 2

Tuerca bronce para medidor

Modelo	Ø
TUE MED P	1/2 3/4

Tuerca plástica para medidor

Modelo	Ø
CON AR	1/2 3/4 1 1 1/4 1 1/2 2

Acople roscado de bronce

Modelo	Ø
CON ARP	1/2 3/4

Acople roscado de plástico

Modelo	Ø
CON EPL	1/2 x 1/2 1/2 x 3/4 3/4 x 3/4 3/4 x 1

Empalme cónico con tuerca loca

Modelo	Ø
TUE LIV/PES	1/2 3/4

Tuerca respaldo plomo liviano /plomo pesado

Modelo	Ø
CON RTL	20mm x 3/4

Conexión Racord - Tuerca loca

Modelo	Ø
CON AF	110mm 165mm 190mm

Soporte antifraude

Modelo	Ø
CON 2015	1/2 3/4

Válvula esférica HH antifraude

Modelo	Descripción
KIT MED	Kit medidores
CON AC	Abrazadera PVC doble cuña
CON AB	Abrazadera PVC doble bulón
CON ABI	Abrazadera PVC doble bulón con inserto
CON ABR	Abrazadera PVC doble bulón con Racord bronce
CON CP	Ø 40 x 20 x 17 53 x 29 x 21 60 x 32 x 25

Caja plástica para medidor

Conjunto de tapa, caja y loseta chica, mediana o grande con sistema cierre rápido tipo snap-on

Apta para alojar y proteger el medidor, válvula esférica de corte, válvula anti-retorno, para colocar empotrado en la vereda, en redes de agua potable nueva o existentes. Fabricado en poliamida, soportando la aplicación reiterada de cargas de hasta 3000 Kg. con baja deformación y elevada rigidez. Posee una buena resistencia al impacto (ante bajas o elevadas temperaturas) a los agentes químicos (cemento, cal, detergentes, combustibles, lubricantes, etc.).
Tiene alta resistencia a la radiación ultravioleta y a los agentes climáticos sin corrosión, eliminando cualquier tipo de mantenimiento.

Esquema del sistema de cierre tipo snap-on

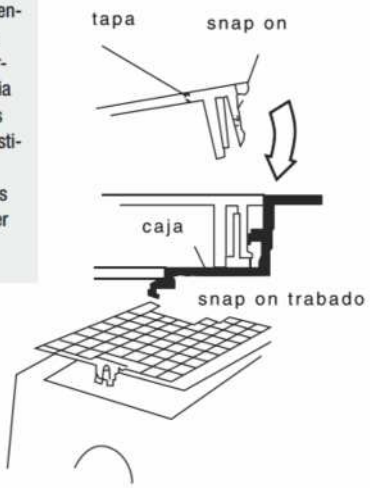

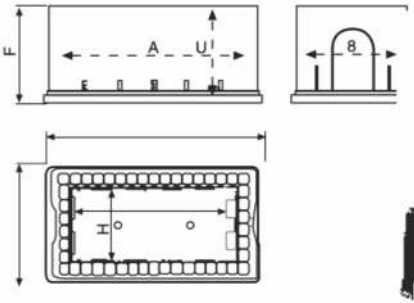

Esquema bisagra de la tapa

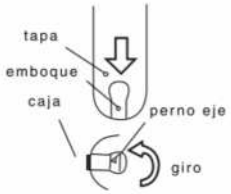

Controlador de Temperatura

CONTROLADOR DE TEMPERATURA N1020

> El controlador de temperatura N1020 posee un avanzado microprocesador de alta gama capaz de controlar procesos complejos y críticos, a través de su algoritmo de control PID auto-adaptativo que ajusta los parámetros PID, obteniendo siempre la mejor respuesta posible para el control.

CONTROLADOR DE TEMPERATURA N1040

> El controlador de temperatura N1020 posee un avanzado microprocesador de alta gama capaz de controlar procesos complejos y críticos, a través de su algoritmo de control PID auto-adaptativo que ajusta los parámetros PID, obteniendo siempre la mejor respuesta posible para el control.

CONTROLADOR DE TEMPERATURA N480D

> Con doble indicación permite una fácil y rápida interpretación sobre el proceso.
De bajo costo y de fácil programación, permite ser manipulado por operadores con poca experiencia.

CONTROLADOR DE TEMPERATURA N960

> Substituye con ventajas los obsoletos controladores con potenciómetros por reunir extrema simplicidad de operación con la alta precisión de los instrumentos digitales microprocesados.
Su pantalla de 20 mm permite que sea visto de grande distancia y su teclado funcional puede ser operado hasta con guantes.

CONTROLADOR UNIVERSAL DE PROCESOS N1200 - PID AUTOADAPTATIVO

> El N1200 es un avanzado controlador de procesos.
> Su algoritmo de control PID autoadaptativo monitora constantemente el desempeño del proceso y ayusta los parámetros PID de forma a obtener siempre la mejor respuesta posible para el control.

CONTROLADOR UNIVERSAL N 2000

> Ideal para aplicaciones de alta performance, este instrumento tiene las principales características necesarias a los más diversos procesos industriales.
> Permite la configuración de las entradas y salidas por el teclado sin alterar el hardware.

CONTROLADOR N 3000

> Es un verdadero avance la versatilidad por reunir en un único instrumento las principales características requeridas en la gran mayoría de los procesos industriales.
> Con un software sofisticado y coherente y su avanzado circuito verdaderamente universal, el N3000 acepta.

INDICADOR UNIVERSAL N480i

> Indicador universal, de bajo costo y de uso fácil, permite que sea programado por operadores con poca experiencia en instrumentación.
> Posee hasta dos relés de alarma y fuente de 24 V para excitar transmisores remotos.

IINDICADOR UNIVERSAL N1500

> Los Indicadores Universales de Procesos N1500 son instrumentos versátiles usados en el monitoreo de variables analógicas en la gran mayoría de procesos industriales y de laboratorio.
> De fácil y rápida configuración por el teclado frontal, el N1500 es compatible con los principales termopares, termorresistencias Pt100.

INDICADOR N1500G

> Indicador universal de alto desempeño.
> Posee pantalla de 56 mm de altura para visualización a distancia.
> Presenta recursos diversos y amplios.
> Programación por el teclado o por RS485, retransmisión 4-20 mA, comunicación digital, entrada digital con funciones especiales.

CONTROLADOR DE TEMPERATURA N321

> Los controladores de temperatura N321 son ideales para medir, indicar y controlar la temperatura entre -200 and y 600 °C (Depende del tipo de sensor).
> El usuario puede programar el tipo de acción de acuerdo con la aplicación: acción directa (refrigeración) o acción reversa (calentamiento).

Manómetros

MANOMETROS BD 01 ESTÁNDAR

Especificaciones técnicas
> CAJA DE ACERO PINTADA
> INTERNOS BRONCE
> SALIDA INF, POST
> 1/8”, ¼”,1/2” BSP
> Ø 40, 50, 63, 100,160MM
> RANGOS 1/0…400 BAR/PSI
> CLASE 1.6
> OPCIONAL PESTAÑA

MANOMETROS BD 09

Especificaciones técnicas
> CAJA DE ACERO PINTADA
> CAPSULA ANEORIDE BRONCE
> CAJA Y ARO AISI CAPSULA ANEROIDE BRONCE
> TOTALMENTE AISI
> SALIDA INF, POST
> ¼”, ½” BSP
> Ø 63, 100, 160MM
> CLASE 1.6%
> OPCIONAL PESTAÑA

MANOMETROS BD 10/11 HERMETICOS

Especificaciones técnicas
> CAJA Y ARO DE AISI
> INTERNOS BRONCE
> SALIDA INF, POST
> 1/8”, ¼” ½” NPT
> Ø 50, 63, 100,160MM
> RANGOS -1/0…600BAR/PSI
> CLASE 1, 1.6 %
> OPCIONAL GLICERINA /PESTAÑA

MANOMETROS BD 10/11 HERMETICOS

Especificaciones técnicas
> CAJA Y ARO DE AISI
> INTERNOS BRONCE
> SALIDA INF, POST
> 1/8”, ¼” ½” NPT
> Ø 50, 63, 100,160MM
> RANGOS -1/0…600BAR/PSI
> CLASE 1, 1.6 %
> OPCIONAL GLICERINA /PESTAÑA

MANOMETROS BD 17 PATRON

Especificaciones técnicas
> TOTALMENTE EN AISI
> SALIDA INF
> 1/2" NPT
> Ø 160MM
> ESCALA UNICA ESPEJO (BAR)
> AGUJA MICROMÉTRICA
> RANGOS -1/0…1000 BAR
> CLASE 0.25, 0,50 %

MANOMETROS BD 18/19 TOTALMENTE AISI

Especificaciones técnicas
> TOTALMENTE AISI
> SALIDA INF, POST
> 1/4", ½" NPT
> Ø 63, 100, 160MM
> RANGOS -1/0…600, 100, 1600, 2000 BAR/PSI
> CLASE 1.6, 1%
> OPC:GLICERINA-PESTAÑA-GRAMPA

COLUMNA DE AGUA

Especificaciones técnicas
> BASE METALICA TUBO VIDRIO
> RANGO: -200+200/-300+300/-400+400MM AGUA
> OPCIONAL TAPA DE ACRILICO

Termómetros

TERMOMETRO TB 01

Especificaciones técnicas
> CAJA DE HIERRO
> VAINA BRONCE
> SALIDA INF /POST
> 1/4.1/2
> DIAMETRO 63.100.150 MM
> RANGOS -50+50 …..0/600 ª C
> OPCIONAL LARGO DE VAINA

TERMOMETRO TB 19

Especificaciones técnicas
> CAJA DE AISI
> VAINA DE AISI
> SALIDA INF/POST
> 1/4.1/2
> DIÁMETRO 63.100.150MM
> RANGO -50+50 ….600 ª C
> OPCIONAL LARGO DE VAINA

Sensores

TEMPERATURA / SENSORES / TERMOCUPLAS

Las termocuplas son sensores de temperatura formados por dos alambres compuestos de metales de distintas aleaciones. Dichos alambres se unen en uno de sus extremos formando la llamada junta caliente, la cual se somete al medio a medir.
En el extremo opuesto, llamado junta fría, se genera un fem (Fuerza Electromotriz) cuyo valor en mV varía de acuerdo a la temperatura del medio. Estos valores de tensión, generados a partir del fenómeno conocido como "Efecto Seebeck", son finalmente traducidos a unidades de temperatura como ºC ó ºF mediante equipos destinados a tal fin, obteniendo el valor de temperatura medido.

Existen distintos tipos de temocuplas, conforme a la siguiente tabla:

TERMOPARES MÁS UTILIZADOS

Tipo	Composición	Abreviatura	Rango de Temperatura
B	Platino - Rodio 30% / Platino Rodio 6%	(Pt-Rh 30% / Pt-Rh 6%)	0-1500ºC / 1800ºC (intermitente)
R	Platino/Platino - Rodio 13%	(Pt/Pt-Rh 13%)	0-1400ºC / 1700ºC (Intermitente)
S	Platino/Platino - Rodio 10%	(Pt/Pt-Rh 10%)	0-1300ºC / 1600ºC (intermitente)
J	Hierro-Constantan	(Fe-CuNI)	-200+700ºC / 900ºC (intermitente)
K	Niquel-Cromo/ Niquel ó Chromel-Alumen	(NiCr-NI) ó Cr-Al	0-900ºC / 1200ºC (Intermitente)
T	Cobre-Constantan	(Cu-CuNi)	-200+700ºC / 900ºC (Intermitente)
E	Niquel-Cromo/Constantan ó Chromel-Constantan	(NiCr-Cuni) ó Cr-CuNi	-200+600ºC / 800ºC (Intermitente)

Según su aplicación y temperatura de trabajo, las termocuplas pueden presentar diferentes construcciones.

TERMOCUPLAS CON AISLADOR CERÁMICO, CON O SIN BORNERA CERÁMICA

> Este tipo de construcción es la mas sencilla, utilizada en aquellos procesos donde no son necesarias vainas de protección o cabezales de conexiones.
> Pueden proveerse con sin bornera cerámica con formato tipo “dado”, con distintos diámetros de termopares y longitudes.

TERMOCUPLAS INDUSTRIALES CON VAINA METÁLICA, CABEZAL DE ALUMINIO Y BORNERA CERÁMICA

> Tipo de construcción con vainas de acero inoxidable AISI 304, AISI 316 ó Iconel 600 en dif. diámetros.
> Podrá suministrarse con bornera de conexiones o transmisores de temp. con salida 4-20 mA.
> La conexión a proceso será roscada, pudiendo ser fija o giratoria y deslizable para su ajuste final.

TERMOCUPLAS INDUSTRIALES PARA ALTAS TEMPERATURAS CON VAINA CERÁMICA, CABEZAL DE ALUMINIO Y BORNERA CERÁMICA

> Las termocuplas para altas temperaturas (hasta 1200ºC) son construídas con termopares tipo “K” (Ni-CrNi) en diámetros de 2 / 2,5 ó 3 mm, alojados en vainas de silimanita o alta alúmina, dependiendo de la temperatura de trabajo. El acople con el cabezal se realiza mediante un niple de acero inoxidable.
> Para mayores temperaturas, las mas utilizadas son las tipo “S” (Pt/Pt-Rh 10%), en diámetros de 0.35 ó 0.5 mm, pudiendo ser utilizadas hasta temperaturas de 1600ºC, construídas con vaina y contravaina de alta alúmina.
> Estas termocuplas también pueden proveerse con vainas de Nitruro de Silicio, material altamente resistente tanto al shock térmico como mecánico.

TERMOCUPLAS TIPO INSERTO INTERCAMBIABLE

> Pensada para un rápido reemplazo, este tipo de construcción se utiliza ante la presencia de termovainas en el proceso, las cuales no deberán ser desmontadas evitando interferencias y pérdidas de tiempo.
> Son aplicables principalmente en la construcción de tipo industrial.

TERMOCUPLAS PARA PROPÓSITO GENERAL, CON SALIDA DIRECTA A CABLE

> Con terminación sin conexiones roscadas, son comunmente utilizadas en procesos con espacios reducidos, o donde no son necesarias protecciones mecánicas excesivas.
> La vaina de protección podrá ser provista en acero inoxidable AISI 304 o 316, en distintos diámetros, y el cable de terminación en materiales tales como silicona, PVC, PFA o fibra de vidrio.
> Con resorte de protección en la transición entre vaina y cable.

TERMOCUPLAS PARA USO PORTÁTIL, CON EMPUÑADURA

> Cuando se requieran aplicaciones con instrumentos portátiles, los sensores podrán ser provistos con empuñadura en material plástico o baquelita, con vainas en terminación standard o de contacto, en una gran variedad de diámetros.
> El cable terminación podrá ser provisto en materiales tales como silicona, PVC, PFA o fibra de vidrio.
> Con o sin ficha de conexión.

TERMOCUPLAS RÍGIDAS CON FICHA DE CONEXIÓN PARA MUY ALTAS TEMPERATURAS:

> Este tipo de termocuplas, tiene por finalidad la rápida conexión / desconexión en caso necesidad de reemplazo de las mismas.
> Bajo pedido, estos sensores pueden proveerse con aleaciones de materiales para temperaturas de hasta 1500ºC, aptas para todo tipo deatmósferas.
> Los materiales disponibles para las vainas de protección son, además del AISI 316 (opción para temperaturas menores): Tantalio, Molibdeno, Aleación de Platino Rodio, Inconel 600.

TERMORRESISTENCIAS: THIN FILM (TIPO DEPOSITADO)

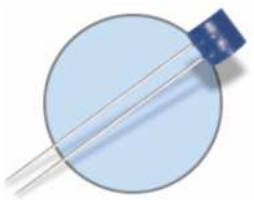

> Estos sensores se fabrican depositando una fina capa de platino sobre una película sintética. Se crea entonces un molde que integra un circuitoeléctrico, el cual es recortado para obtener una resistencia específica.
> Los terminales se unen al elemento y el conjunto es finalmente sellado para proteger el film de platino y las conexiones de los terminales.

TERMORRESISTENCIAS: Cuerpo cerámico (tipo bobinado)

> Los sensores RTD también se fabrican en construcción tipo bobina.
> Existen dos clases de sensores para esta construcción: Aquellos que se componen de bobinas empaquetadas en un tubo cerámico o de vidrio (de uso mas común) y aquellos bobinados sobre un núcleo de vidrio o cerámica, cubiertos con material adicional del mismo tipo (usados en aplicaciones mas específicas).

TERMORRESISTENCIAS: Termorresistencias industriales con cabezal de aluminio y bornera cerámica

> Los sensores RTD también se fabrican en construcción tipo bobina.
> Existen dos clases de sensores para esta construcción: Aquellos que se componen de bobinas empaquetadas en un tubo cerámico o de vidrio (de uso mas común) y aquellos bobinados sobre un núcleo de vidrio o cerámica, cubiertos con material adicional del mismo tipo (usados en aplicaciones mas específicas).

TERMORRESISTENCIAS: Termorresistencias para aplicación sanitaria, con cabezal de Nylon y conexión tipo clamp

> Aptas para su aplicación en industria alimenticia y farmaceutica.
> Con vaina en AISI 316 y conexión sanitaria tipo clamp, terminación pulido sanitario y cabezal en material plástico, con bornera cerámica o transmisor electrónico salida 4-20 mA.

TERMORRESISTENCIAS: Termorresistencias tipo inserto intercambiable

> Pensada para un rápido reemplazo, este tipo de construcción se utiliza ante la presencia de termovainas en el proceso, las cuales no deberán ser desmontadas evitando interferencias y pérdidas de tiempo.
> Son aplicables principalmente en la construcción de tipo industrial.

TERMORRESISTENCIAS: Termorresistencias para propósito general, con salida directa a cable

> Con terminación sin conexiones roscadas o elementos de transición, son comunmente utilizadas en procesos con espacios reducidos, o donde no son necesarias protecciones mecánicas excesivas.
> La vaina de protección podrá ser provista en acero inoxidable AISI 304 o 316, en distintos diámetros, y el cable de terminación en materiales tales como silicona, PVC, PFA o fibra de vidrio.
> Opcionalmente se proveerán con resorte de protección en la transición entre vaina y cable.

TERMORRESISTENCIAS: para uso portátil, con empuñadura

> Cuando se requieran aplicaciones con instrumentos portátiles, los sensores podrán ser provistos con empuñadura en material plástico o acero inoxidable, con vainas en terminación standard o de punción, en una gran variedad de diámetros.
> El cable terminación podrá ser provisto en materiales tales como silicona, PVC, PFA o fibra de vidrio. Con o sin ficha de conexión.

TERMORRESISTENCIAS: con alojamiento plástico para medición ambiente

> Sensores de bajo costo para medición de temperatura ambiente, montados en caja plástica para fijación en pared.
> Utilizados en laboratorios, oficinas y depósitos.
> Podemos proveer sensores con fabricación especial bajo pedido.

ACCESORIOS: Línea OST

> Contactos de conexión/desconexión rápida,de alta pureza y perfecto enclavamiento.
> Codificación de colores según norma IEC
> Acepta cables de hasta 14 AWG
> La ficha hembra posee entrada tanto para terminal redondo como plano.
> Disponibles para todos los tipos de temopares.

ACCESORIOS: Línea SMPW

> Ideales para uso en instrumentos portátiles, poseen similares características que las de la línea OST.
> Acepta cables de hasta 20 AWG
> Terminales tipo planos de alta pureza
> Codificación de colores según norma IEC

ACCESORIOS: Líneas SHX y NHX

> Construídas en alta alúmina, son ideales para aplicaciones con altas temperaturas y vacío, por sus propiedades no contaminantes.
> Cuerpo construído en una sola pieza
> Codificación de colores en el frente
> Contactos de alta pureza y perfecto enclavamiento

ACCESORIOS: Borneras compensadas para montaje en riel DIN

> Poseen una entrada frontal para ficha mini, que permite efectuar un monitoreo del lazo sin efectuar ninguna clase desconexión.
> Terminales tipo tornillo de fácil acceso
> Disponibles en tipo K, J, T, E, N, y R/S
> Conector miniatura frontal para fácil monitoreo del lazo
> No requiere de tapas de cierre (ya incluídas)
> Montaje en riel DIN
> Bornes +/- identificados para fácil conexión

Transmisor de Presión

STANDARD LÍNEA ECONÓMICA

ST Bravo - Tipo compacto

> Rangos desde -1 hasta 400 BAR
> Precisión: +/- 0.5% típica, +/- 1% máxima
> Señales de salida: 4-20 mA, 0-5 Vcc, 0-10 Vcc
> Partes en contacto con el fluído: Acero inox, vitón, cerámica
> Principio de medición: Celda cerámica
> Grado de protección: Ip65
> Conexión a proceso: ¼” NPT
> Conexión eléctrica: EN175301-803, cables 4…6 mm

CON CALIBRACIÓN AJUSTABLE

St 18

> Rangos desde -1 hasta 600 BAR
> Precisión: +/- 0.25% típica, +/- 0,5% máxima
> Señales de salida: 4-20 mA, 0-5 Vcc, 0-10 Vcc
> Partes en contacto con el fluído: Acero inox, vitón, cerámica
> Principio de medición: Celda cerámica
> Grado de protección: Ip65…68
> Conexión a proceso: ½" NPT
> Ajuste local de cero y span
> Conexión eléctrica: EN175301-803, cables 6…9 mm

Transmisor de Presión Np300

> Los transmisores de presión de la línea NP300 constan con cinco modelos de diferentes rangos de presión.
> La característica de poder seleccionar el rango de retransmisión ofrece un gran diferencial competitivo al producto.
> Desarrollado para aplicaciones industriales, puede ser configurado a través de un kit compuesto de una interfaz USB y un software de configuración.

CON MEMBRANA EXPUESTA, ROSCADO

STMA

> Rangos desde 0-1 hasta 0-600 BAR
> Precisión: +/- 0.25% típica, +/- 0,5% máxima
> Señales de salida: 4-20 mA, 0-5 Vcc, 0-10 Vcc
> Partes en contacto con el fluído: Acero inoxidable AISI 316L
> Principio de medición: Celda cerámica
> Grado de protección: Ip65…68 // Conexión a proceso: ½" – ¾" según rango
> Ajuste local de cero y span
> Conexión eléctrica: EN175301-803, cables 6…9 mm

CON MEMBRANA EXPUESTA PARA INDUSTRIA SANITARIA Y ALIMENTICIA

STMA

> Rangos desde 0-1 hasta 0-600 BAR
> Precisión: +/- 0.25% típica, +/- 0,5% máxima
> Señales de salida: 4-20 mA, 0-5 Vcc, 0-10 Vcc
> Partes en contacto con el fluído: Acero inoxidable AISI 316L
> Principio de medición: Celda cerámica
> Grado de protección: Ip65…68 // Conexión a proceso: ½" – ¾" según rango
> Ajuste local de cero y span
> Conexión eléctrica: EN175301-803, cables 6…9 mm

PARA ÁREAS CLASIFICADAS

Sx 18

> Grado de protección : II 1GD Ex ia IIC Ex iaD 20
> Rangos desde 0-1 hasta 0-600 BAR
> Precisión: +/- 0.25% típica, +/- 0,5% máxima
> Señales de salida: 4-20 mA
> Partes en contacto con el fluído: Acero inox, vitón, cerámica
> Principio de medición: Celda cerámica
> Grado de protección: Ip65…68 // Conexión a proceso: ½" NPT

Válvulas

> VÁLVULAS DE SEGURIDAD

Las válvulas de alivio de presión, también llamadas válvulas de seguridad o válvulas de alivio, están diseñadas para liberar fluido cuando la presión interna supera el umbral establecido. Su misión es evitar una explosión, el fallo de un equipo o tubería por un exceso de presión. Existen también las válvulas de alivio que liberan el fluido cuando la temperatura supera un límite establecido. Estas válvulas son llamadas válvulas de seguridad.

Válvula
Acero Inoxidable

> Válvula De Seguridad Tipo Crosby 304 Asto Ptfe - 1/4"
> Válvula De Seguridad Tipo Crosby 304 Asto Ptfe - 3/8"
> Válvula De Seguridad Tipo Crosby 304 Asto Ptfe -1/2"
> Válvula De Seguridad Tipo Crosby 304 Asto Ptfe -3/4"
> Válvula De Seguridad Tipo Crosby 304 Asto Ptfe -1"
> Válvula De Seguridad Tipo Crosby 304 Asto Ptfe 1 1/4"
> Válvula De Seguridad Tipo Crosby 304 Asto Ptfe 1 1/2"
> Válvula De Seguridad Tipo Crosby 304 Asto Ptfe 2"

Válvula Bronce

> Válvula De Seguridad Tipo Crosby Bronce Asto Ptfe 1/2"
> Válvula De Seguridad Tipo Crosby Bronce Asto Ptfe 3/4"
> Válvula De Seguridad Tipo Crosby Bronce Asto Ptfe 1"
> Válvula De Seguridad Tipo Crosby Bronce Asto Ptfe 1/2"
> Válvula De Seguridad Tipo Crosby Bronce Asto Ptfe 3/4"
> Válvula De Seguridad Tipo Crosby Bronce Asto Ptfe 1"

Válvula Bronce

> Válvula De Seguridad Tipo Crosby c/ palanca Bronce Asto Ptfe 1"
> Válvula De Seguridad Tipo Crosby c/ palanca Bronce Asto Ptfe 1 1/2"
> Válvula De Seguridad Tipo Crosby c/ palanca Bronce Asto Ptfe 2"

> VÁLVULAS SOLENOIDE - ACCIÓN DIRECTA

ELECTROVALVULA 2 VIAS - Referencia: 4031

> Electrovalvula 2 vias normalmente cerrada.
> Accion directa.
> Cuerpo laton din 17660 inox.
> Piloto mando acero inox cierre.
> Cierre núcleo viton - Bobina 14w
> Voltajes: C.A.: 24-48-110-220 50/60 hz.
C.C.: 12-24

ELECTROVALVULA 2 VIAS - Referencia: 4040

> Electrovalvula 2 vias normalmente abierta.
> Cuerpo laton une-en 12165 inox.
> Piloto mando acero inox.
> Cierre núcleo viton - Bobina 8w
> Voltajes: C.A.: 24-48-110-220 50/60 HZ.
C.C.: 12-24

ELECTROVALVULA 2 VIAS - Referencia: 4041

> Electrovalvula 2 vias normalmente abierta.
> Acción directa.
> Cuerpo laton din 17660 inox.
> Piloto mando acero inox.
> Cierre núcleo viton - bobina 14w
> Voltajes: C.A.: 24-48-110-220 50/60 HZ.
C.C.: 12-24

ELECTROVALVULA 2 VIAS - Referencia: 4210

> Electrovalvula 2 vias normalmente cerrada.
> Acción directa.
> Cuerpo laton une-en 12165
> Piloto mando acero inox.
> Cierre viton - bobina 5w
> Voltajes: C.A.: 24-48-110-220 50/60 HZ.
C.C.: 12-24

ELECTROVALVULA 2 VIAS - Referencia: 4220

> Electrovalvula 2 vias normalmente cerrada.
> Accion directa.
> Cuerpo laton une-en 12165
> Cierre núcleo viton - bobina 8w
> Voltajes: C.A.: 24-48-110-220 50/60 HZ.
C.C.: 12-24

ELECTROVALVULA 2 VIAS - Referencia: 4232

> Electrovalvula 2 vias normalmente cerrada.
> Accion directa.
> Cuerpo laton une-en 12165
> Cierre núcleo viton - bobina 8w
> Voltajes: C.A.: 24-48-110-220 50/60 HZ.
C.C.: 12-24

ELECTROVALVULA 2 VIAS - Referencia: 4240

> Electrovalvula 2 vias normalmente abierta.
> Accion directa.
> Cuerpo laton une-en 12165
> Cierre núcleo viton - bobina 8w
> Voltajes: C.A.: 24-48-110-220 50/60 HZ.
C.C.: 12-24

ELECTROVALVULA 3 VIAS - Referencia: 4320

> Electrovalvula 3 vias normalmente cerrada.
> Accion directa.
> Paso Int. Ø 2.5
> Cuerpo laton une-en 12165
> Piloto mando Acero Inox.
> Cierre núcleo viton - bobina 8w
> Voltajes: C.A.: 24-48-110-220 50/60 HZ.
C.C.: 12-24

> VÁLVULAS SOLENOIDE - ACCIÓN INDIRECTA

ELECTROVALVULA 2 VIAS - Referencia: 4020

> Electrovalvula 2 vias normalmente cerrada.
> Accion indirecta.
> Cuerpo laton une-en 12165
> Cierre núcleo viton - bobina 8w / 14w
> Membrana Buna (bajo demanda viton)
> Voltajes: C.A.: 24-48-110-220 50/60 HZ.
C.C.: 12-24

ELECTROVALVULA 2 VIAS - Referencia: 4021

> Electrovalvula 2 vias normalmente abierta.
> Accion indirecta.
> Cuerpo laton une-en 12165
> Cierre núcleo viton - bobina 8w
> Membrana Buna (bajo demanda viton)
> Voltajes: C.A.: 24-48-110-220 50/60 HZ.
C.C.: 12-24

ELECTROVALVULA 2 VIAS VAPOR A PISTÓN - Ref.: 4425

> Electrovalvula 2 vias normalmente cerrada.
> Accion indirecta.
> Cuerpo laton une-en 12165
> Cierre en teflón - bobina 8w / 14w
> Voltajes: C.A.: 24-48-110-220 50/60 HZ.
C.C.: 12-24

ELECTROVALVULA 2 VIAS - Referencia: 4050

> Electrovalvula 2 vias normalmente cerrada.
> Accion indirecta.
> Cuerpo laton une-en 12165
> Cierre núcleo viton - bobina 8w
> Membrana Buna (bajo demanda viton)
> Voltajes: C.A.: 24-48-110-220 50/60 HZ.
C.C.: 12-24

ELECTROVALVULAS 2 VIAS INOX - Referencia: 4632

> NORMALMENTE CERRADA.
> ACCION INDIRECTA.
> CUERPO ACERO INOX. AISI 316.
> PILOTO MANDO ACERO INOX.
> CIERRES VITON. BOBINA 8W REF. 4808.
> VOLTAJES: C.A.: 24-48-110-220 50/60 HZ.
C.C.: 12-24

ELECTROV. 2 VIAS VAPOR PISTON - Referencia: 4426

> ELECTROVALVULA 2 VIAS
VAPOR PISTON

ELECTROVÁLVULA PARA GAS - Referencia: 4110

> ELECTROVÁLVULA PARA GAS
> NORMALMENTE CERRADA.
> CUERPO ALUMINIO. CIERRES NBR. PRESIÓN
> MÁXIMA 1 BAR. CONFORME A DIRECTIVA
94/9/CE ATEX Y A DIRECTIVA GAS 2009/142/CEE.

> VÁLVULAS DE RETENCIÓN

V. RET. MODER CHECK H/B. - Referencia: 2401

> TIPO WAFER.
> VALVULA RETENCION DOBLE DISCO PN 16.
> CONSTRUCCION CUERPO HIERRO FUNDIDO GG-25. DISCOS INOX 316. EJES Y RESORTES AISI 316.
> COJINETES PTFE. MONTAJE ENTRE BRIDAS PN 10/16 ANSI
> NITRILO VULCANIZADO EN RANURA.

V. RET. MODER CHECK 316. - Referencia: 2402

> TIPO WAFER.
> VALVULA RETENCION DOBLE DISCO PN 25.
> CONSTRUCCION AISI 316.
> COJINETES PTFE.
> ASIENTO VITON
> MONTAJE ENTRE BRIDAS
> PN 25 ANSI 150 LB.

VALVULA RETENCION WAFER INOX 316 - Ref.: 2406

> TIPO WAFER.
> VALVULA DE RETENCION A CLAPETA
> JUNTA TORICA VITON.
> MONTAJE ENTRE BRIDAS DIN PN 10/16 - ANSI 150 LBS. 2

V. INOX. RET. CLAPETA - Referencia: 2430

> VALVULA RETENCION A CLAPETA OSCILANTE PN 16.
> CONSTRUCCION INOX. CF8M (316) MICROFUSION.
> JUNTAS PTFE.
> CONEXION ROSCA GAS DIN 259
> PRESION MAX.: 16 KG/CM2 A 120ºC. 10 KG/CM2 A 180ºC. TEMPERATURA MINIMA: -30ºC.

V. RETENCION "CROMAX" - Referencia: 2440

> VALVULA RETENCION "CROMAX"-"IDRJA".
> CONSTRUCCION AISI 304.
> ASIENTO VITON. EXTREMOS
> ROSCADOS DIN 2999.
> TEMP. DE TRABAJO: MIN. -25ºC. MAX. +150ºC.
> PRESION DE TRABAJO 16 BAR.
> PRESION DE APERTURA 0.03 BAR.

VALVULA DE RETENCION "RE-GE" - Referencia: 3121

> VÁLVULA DE RETENCIÓN "RE-GE" PN 25/12.
> CONSTRUCCION EN LATON UNE-EN 12165.
> JUNTA DE CAPLETA VULCANIZADA DE NBR.
> MUELLE EN ACERO INOX. 18/8.
> EXTREMOS ROSCA GAS H-H, ISO 228/1.
> TEMP. MAX. 90ºC.
> MONTAJE EN CUALQUIER POSICIÓN

V. RET. A DISCO - Referencia: 2450

> VALVULA DE RETENCION A DISCO CON BRIDAS PN 16.
> CUERPO FUND. HIERRO GG-25. DISCO FUND. HIERRO GG-25.
> GUIA DN 50-80 LATON DIN 17660.
> GUIA DN 100-250 FUND. GG-25.
> SOPORTE LATON DIN 17660.
> CIERRE BLANDO NBR 80 SH.

V. RET. A BOLA-BRIDAS - Referencia: 2453

> VALVULA RETENCION A BOLA-BRIDAS DIN PN 16.
> CUERPO FUNDIDO HIERRO GGG-40.
> ESFERA RECUBIERTA CON NBR.
> PRESION MAX. 16 KG/CM2.
> TEMP. -10ºC +80ºC.
> DIMENSIONES ENTRE CARAS SEGUN DIN 3202 F6

VAL. RETEN. A105 CLASE 800 NPT - Referencia: 2234N

> CLASE 800 TIPO PISTÓN.
> CONSTRUCCIÓN CUERPO Y TAPA ACERO FORJADO
> ASTM A105N.
> MATERIAL DE CIERRE ASIENTO CON STELLITE. PISTÓN: ASTM A182-F6A. (TRIM#8/XU).
> TAPA ATORNILLADA.
> EXTREMOS ROSCADOS NPT

VAL.RETEN. A105 CLASE 800 S.W. - Referencia: 2234S

> CLASE 800 TIPO PISTÓN.
> CONSTRUCCIÓN CUERPO Y TAPA ACERO FORJADO
> ASTM A105N.
> MATERIAL DE CIERRE ASIENTO CON STELLITE. PISTÓN: ASTM A182-F6A. (TRIM#87XU9).
> TAPA ATORNILLADA.
> EXTREMOS ROSCADOS NPT

VAL.RETENCION A CLAPETA

> VÁLVULA DE RETENCIÓN A CLAPETA
> CONSTRUCCIÓN CUERPO Y TAPA HIERRO CUERPO: FUNDICIÓN GRIS ASTM A126.
> TIPO DE MONTAJE: BRONCE ASTM B216/ GOMA.
> PRESIÓN DE TRABAJO: 10 KG./CM2.

VAL.RETENCION A CLAPETA

> VÁLVULA DE RETENCIÓN A CLAPETA
> CONSTRUCCIÓN CUERPO Y TAPA EN ACERO AL CARBONO ASTM A216WCB
> INTERNOS EN ACERO INOXIDABLE (SERIE 150 /300/600 (ENTRE OTRAS)

> VÁLVULAS MARIPOSAS

TIPO WAFER ASIENTO PTFE CON BASE EPDM Referencia: 2101

> MONTAJE ENTRE BRIDAS PN 10/16 LBS. CUERPO FUNDICIÓN NODULAR GGG-40.
> EJE Y DISCO: INOX. 316. ASIENTO: PTFE CON BASE DE EPDM. TEMP.
> MANDO MANUAL POR PALANCA HASTA 6 MAYOR DE 6
> LONGITUD ENTRE CARAS SEGÚN DIN 3202 K1.

TIPO WAFER INOX ASIENTO PTFE Referencia: 2104

> MONTAJE ENTRE BRIDAS PN 10/16 ANSI 150 LBS.
> CUERPO, EJE Y DISCO: INOX. 316
> ASIENTO PTFE. CON BASE DE EPDM. TEMP: - 25°C +180°C
> MANDO MANUAL POR PALANCA
> LONGITUD ENTRE CARAS SEGÚN DIN 3202 K1.

TIPO LUG DIN - Referencia: 2108

> VÁLVULA MARIPOSA TIPO LUG.
> MONTAJE ENTRE BRIDAS PN10/16. PN16 <- DN150 - PN10 -> Dn200.
> CUERPO FUNDICIÓN NODULAR GGG40.
> DISCO CF8M (316) - ELASTÓMERO EPDM. - TÓRICAS EJE NBR.
> TEMPERATURA DE TRABAJO -20ºC + 120ºC. MONTAJE ACTUADOR S/ ISO 5211.
> PALANCA HASTA 10". REDUCTOR MANUAL A PARTIR DE 12".

> VÁLVULAS GLOBO DE BRONCE

> **Descripción:** Válvula globo Cuerpo de bronce ASTM B-62, su diseño exclusivo permite el perfecto paso de todos tipo de fluido.
> **Opciones:** Bonete roscado o Unión bonete.
> **Tipo de conexiones:** Roscada (Bspt, NPT o Bridada) Disponible en Serie 150 – 300
> **Condición de trabajo según normas:**
Serie 150: 10,5 kg/cm2 con vapor saturado. 21/kg/cm2 con agua fría, aceite o combustible.
Serie 300: 21 kg/cm2 con vapor saturado. 42/kg/cm2 con agua fría, aceite o combustible
> **Medidas:** ¼" a 4"

> VÁLVULAS GLOBO FUELLE - CUERPO ACERO AL CARBONO

> Válvula de globo con fuelle - BRIDAS DIN PN 16.
> Construcción cuerpo y bonete ACERO AL CARBONO GS-C25 (WCB). Material de fuelle inoxidable 304. Junta y empaquetadura de grafito.
> Material de cierre: inoxidable.
> Temperatura máxima de trabajo 350ºc
> Medidas: ½" a 8"

> VÁLVULAS GLOBO ACERO AL CARBONO FORJADO ASTM A105

> Válvula de globo clase 800.
> Construcción cuerpo y bonete acero forjado ASTM A105 N. material de Cierre: Asiento con stellite. Disco: ASTM A182 - F6A (TRIM #8/XU).
> Bonete atornillado. Extremos roscados NPT , SW O BRIDADA
> Medidas: ½" a 2"

> VÁLVULAS GLOBO EN ÁNGULO DE 90°

> Válvula globo en ángulo 90°, tipo tapón giratorio, bonete abulonado, vástago ascendente ,apta para reempaquetar. Serie 150

> VÁLVULAS GLOBO ACERO AL CARBONO

> Válvula globo, tipo tapón giratorio, bonete abulonado, vástago ascendente, apta para reempaquetar bajo presion, asientos renovables, construccion gral según Norma API 600.

> VÁLVULA ESFÉRICA BRONCE CROMADO

Válvula de esfera serie pesada
Pn40. Paso total. Construcción en latón Une-en 12165 cromado. Juntas ptfe. Extremos rosca gas (bsp) h-h, Iso 228/1. Temp. Max. 150ºc mando manual por palanca de acero.

Válvula esfera palomilla h-h
Válvula maneta azul. Pn 25 paso total. Construcción en latón une-en 12165 cromado. Asiento ptfe. Extremos rosca Gas (bsp) h-h, iso 228/1. Temp. Max. 150ºc. Mando manual por Palomilla.

Válvula esfera palomilla m-h
Referencia: 3036 - Válvula de esfera. Pn 25 paso total. Construcción en latón une/en 12165 cromado. Juntas ptfe. Extremos rosca gas (bsp) m-h, iso 228/1. Temp. Max. 150ºc. Mando manual por palomilla aluminio.

Válvula esfera hexagonal corte h-h
Referencia:3396 - Pn16 paso reducido. Construcción en latón Din 17660. Juntas ptfe. Barra hexagonal cromada. Extremos Rosca gas h-h según iso 228/1. Temp. Máx. 140ºc. Mando palomilla Aluminio.

Válvula esfera hexagonal corte m-h
Referencia: 3397 - Pn 16 paso reducido. Construcción en latón Din 17660. Juntas ptfe. Barra hexagonal cromada. Extremos Rosca gas m-h, según iso 228/1. Temp. Máx. 140ºc. Mando palomilla Aluminio.

> VÁLVULA ESFÉRICA ACERO INOXIDABLE

Válvula esfera inox 2 piezas paso total
Referencia:2014 - Acero inox. Cf 8m s(316) microfusión. Extremos rosca gas din 2999. Juntas y Asiento ptfe +15%fv. Torica eje viton pn 63. Temp. -25ºc + 180ºc. Mando manual por palanca con sistema de bloqueo.

Válvula esfera paso total 3 piezas inox
Referencia:2025 - Acero inox. Cf8m (316) microfusión. Rosca gas din 2999. Juntas y asientos ptfe +15%fv. Torica eje viton. Pn 63. Temp. -25ºc +180ºc. Montaje directo S/iso 5211 con sistema de bloqueo. 2025

Válvula esfera 3 vías paso reducido tipo l o t
Referencia:2040 - Aisi 316. Asientos ptfe. +fv. Juntas cuerpo y eje ptfe. Torica eje Viton. Extremos rosca gas din 2999. Pn 63. Temp. -25ºc +180ºc. Montaje directo s/iso 5211. Mando 2040 sistema de bloqueo.

Válvula esfera con bridas 2 piezas
Referencia:2528a - Bridas ansi b-16.5 s-150 montaje directo de actuadores s/iso 5211. Cuerpo inox. Cf8m (316). Asientos ptfe +15%fv. Presión max. 19 kg/cm2. Temp. -30ºc + 180ºc. Mando manual por palanca.

Válvula esfera 3 vias paso total paso tipo L
Referencia:2540 - Bridas din pn-40 din 50. montaje directo de actuadores s/iso 5211. Cuerpo inox. Cf8m (316). Asientos ptfe +15%fv. Presión max. 16/40 kg/cm2 según medida. Temp. -30ºc + 180ºc. Mando manual por palanca.

> VÁLVULA ESFÉRICA ACERO INOXIDABLE

V. 2015 con actuador neumático
Válvula esfera 2 piezas. Características de Válvula ver art. 2015. Actuador doble efecto: gn o gnp. Actuador simple efecto: gns o Gnps.

V. 2025 con actuador neumático
Referencia: 5025 - Válvula esfera 3 piezas. Características válvula 2025. Actuador Neumático doble efecto: gn o gnp

V. 2540 con actuador neumático
Referencia: 5540 - Válvula esfera 3 vias bridada "l" Características de válvula art. 2540 actuador neumático doble efecto: gn o gnp

V. 2041 con actuador neumático
Referencia: 5041 - Válvula esfera 3 vias "t": Construcción: acero inox. Cf8m (316) Microfusión 4 asientos y juntas: ptfe.+fv extremos: rosca gas Din-259 actuador neumático

> VÁLVULA ESFÉRICA ACERO INOXIDABLE

V. 2015 con actuador eléctrico
Referencia: 5621 - Válvula esfera 2 piezas: const.: acero inox. Cf8m (316) Microfusión asientos y juntas: ptfe + fv junta torica eje: fkm (viton) extremos: rosca gas din-259

V. 2025 con actuador eléctrico
Referencia: 5635 - Válvula esfera 3 piezas: const.: adero inox. Cf8m (316) - Microfusión junta torica eje: fkm (viton)

V. 2040 con actuador eléctrico
Referencia: 5640 - Válvula esfera 3 vias paso "l" o "t" const.: acero inox. Cf8m (316) Microfusion 4 asientos y juntas: ptfe + fv extremos: rosca gas - Din-259

V. 2540 con actuador electrico
Referencia: 5642 - Válvula esfera 3 vias bridadada "l". O "t" características de Válvula art. 2540. Especificar tensión de alimentación necesaria.

> VÁLVULA ESFÉRICA ACERO AL CARBONO

Válvula esfera 3-pzas ac/ca/i
Referencia: 2034 - Rosca bspt. Construcción Acero al carbono "wcb" (microfusión). Esfera y eje inoxidable 316. Rosca gas din 2999. Asientos ptfe + 15% fv. 10000 wog. Temp. -25ºc + 180ºc. Mando manual por palanca C.

Válvula esfera 3-pzas wcb npt
Referencia: 2034n - Rosca npt. Construcción Acero al carbono "wcb" (microfusión). Esfera y eje inoxidable 316. Rosca gas din 2999. Asientos ptfe + 15% fv. 10000 wog. Temp. -25ºc + 180ºc. Mando manual por palanca C

Válvula esfera 3-piezas acero carbono socket weld
Referencia: 2034s - Ansi b 16.11. Const. Acero al carbono (microfusión). Esfera y eje inoxidable 316. Asientos ptfe + 15% fv. 1000 wog. Temp. Palanca con sistema de Bloqueo.

Válvula esfera 2piezas con bridas ansi wcb
Referencia: 2526a - Bridas Ansi b-16.5 s-150. Montaje directo de actuadores según iso 5211. Diseño fire safe. Dispositivo antiestático. Cuerpo: acero al carbono wcb (microfusión). Esfera y eje:aisi 316 tórica eje: vitón. Presión.

V. 2525 con actuador neumático
Referencia: 5525 - Cuerpo: gg-25 esfera y eje: inox. Aisi 304. Asientos y juntas: ptfe. Juntas toricas eje: fkm(viton) extremos: Bridas s-150rf 1/2" a 4" f5 5" a 8" actuador neumático

> VÁLVULA EXTRACHATA (GUILLOTINA)

Válvula Extrachata a Cuchilla apta para colocar entre bridas. Estas válvulas son usadas en plantas de clasificación de aguas cloacales, plantas de filtración, plantas de agua, centrales energéticas, refinerías de petroleo, cervecerías, a bordo de buques, plantas papeleras, para barros, materiales granulosos secos, sustancias alimenticias, gas, productos químicos, etc.

Diametro Nominal	2"	2 1/2"	3"	4"	5"	6"	8"	10"	12"	14"	16"
Diametro efectivo Interior	50	60	75	100	125	150	200	250	300	350	400
Entre bridas	50	50	55	60	65	70	75	80	85	90	95
Diametro de resalte	92	105	157	157	185	216	270	324	381	412.5	470
Diametro centro agujero	120.5	139.5	152.5	190.5	216	241.5	298.5	362	432	478.6	539.5
Numeros y Diametro de agujero	2RW 5/8	2RW 5/8	2RW 5/8	2RW 5/8	2RW 5/8	4RW 3/4"	4RW 3/4"	8RW 2/8"	8RW 2/8"	8RW 1"	12RW 1"

> VÁLVULA ESCLUSA LATÓN

PN 16. Paso Estándar . Construcción en latón UNE-EN 12165. Temp. máx. 110ºC. Extremos rosca gas (BSP) H-H – ISO 228/1.
Características: Válvula de compuerta de paso reducido.
Cuerpo en latón según UNE-EN 12165.
Extremos roscados Gas (BSP) Hembra-Hembra según ISO 228/1.
Empaquetadura del eje: Juntas o-ring NBR de 1/2" a 1 1/2".
Anillo de PTFE de 2" a 4".
Presión máxima de trabajo 16 bar (PN 16).
Apta para agua caliente y fría.
Temperatura de trabajo: Aire: -15ºC a 105ºC. / Agua: 0ºC a 110ºC.

> VÁLVULA ESCLUSA ACERO FORJADO A105 - S800

Válvula esclusa ASTM A105N Serie 800 Const. cuerpo y bonete acero forjado ASTM A105N.
Material de cierre: asiento con stellite. Compuerta: ASTM A182 – F6a. (trim #8/XU). Bonete atornillado.
Extremos roscados o socket Weld.
Características: Diseño según EN ISO 15761 (API 602).
Construcción en Acero Forjado ASTM A105. Asiento inoxidable endurecido con Stellite.
Compuerta Inoxidable. Trim # 8 (equivalente XU).
Extremos roscados según ASME B1.20.1 NPT o SOCKET WELD
Bonete atornillado.
Presión máxima de trabajo 140 Bar. Temperatura Máxima de trabajo: 420 ºC

> VÁLVULA ESCLUSA VÁSTAGO FIJO S125 - HIERRO

Serie 150

Condiciones de Trabajo Temperatura (-10 °C a 80 °C) Presión 10kg										
DIÁMETRO EN PULG.	2	2 1/2	3	4	5	6	8	10	12	14
DIÁMETRO EN mm	50	62	75	100	125	150	200	250	300	350
DISTANCIA ENTRE BRIDAS mm (A)	145	165	180	198	206	215	235	253	275	290
DIÁMETRO EXTERIOR BRIDAS mm (B)	152	177,8	191	230	254	279	343	406	482	533
DIÁMETRO CIRCULO AGUJEROS mm	120,6	139,7	152,4	190,5	215,9	241,3	298,4	361,9	431,8	476,2
CANTIDAD DE AGUJEROS	4	4	4	8	8	8	8	12	12	12

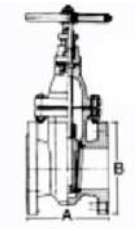

> VÁLVULA ESCLUSA VÁSTAGO ASCENDENTE S125 - HIERRO

Serie 300

Condiciones de Trabajo Temperatura (-10 °C a 80 °C) Presión 10kg										
DIÁMETRO EN PULG.	2	2 1/2	3	4	5	6	8	10	12	14
DIÁMETRO EN mm	50	62	75	100	125	150	200	250	300	350
DISTANCIA ENTRE BRIDAS mm (A)	148	154	165	177	202	214	225	253	275	290
DIÁMETRO EXTERIOR BRIDAS mm (B)	152	177,8	191	230	254	279	343	406	482	533
DIÁMETRO CIRCULO AGUJEROS mm	120,6	139,7	152,4	190,5	215,9	241,3	298,4	361,9	431,8	476,2
CANTIDAD DE AGUJEROS	4	4	4	8	8	8	8	12	12	12

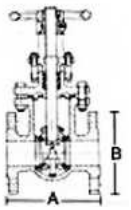

> VÁLVULA ESCLUSA CERO AL CARBONO

Serie 150 / Serie 300

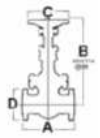

Diámetro Nominal		RF	BW	Abierta	Diámetro	Diámetro
Pulgada	mm	A	A1	B	C	D
11/2"	40	165,1	165,1	370	152	127
2"	50	177,8	215,8	452	178	178,4
21/2"	65	190	241,3	502	178	177,8
3"	80	203,2	282,6	505	204	190,5
4"	100	228,6	304,8	635	254	228,6
5"	125	254	381	784	305	254
6"	150	266,7	403,2	820	305	279,4
8"	200	292,1	419,1	1055	356	342,9
10"	250	330,2	457,2	1275	407	406,4
12"	300	355,6	501,6	1480	457	482,6
14"	350	381	571,5	1613	508	533,4
16"	400	406,4	609,6	1800	558	596,9
18"	450	431,8	660,4	2013	610	635
20"	500	457,2	711,2	2210	660	698,5
24"	600	508	812,8	2616	762	812,8

Diámetro Nominal		RF	BW	Abierta	Diámetro	Diámetro
Pulgada	mm	A	A1	B	C	D
11/2"	40	190,5	165,1	455	178	155,4
2"	50	215,9	215,8	465	204	165,1
21/2"	65	241,3	241,3	510	204	190,5
3"	80	282,6	282,6	570	230	209,5
4"	100	304,8	304,8	690	254	254
5"	125	381	381	810	305	279,4
6"	150	403,2	403,2	890	256	317,5
8"	200	419,1	419,1	1120	407	381
10"	250	457,2	457,2	1320	457	444,5
12"	300	501,6	501,6	1580	508	520,7
14"	350	762	762	1685	558	584,2
16"	400	838,2	838,2	1930	610	647,7
18"	450	914,4	914,4	2080	660	711,2
20"	500	990,6	990,6	2300	711	774,7
24"	600	1143	1143	2730	864	914,4

> VÁLVULA A DIAFRAGMA

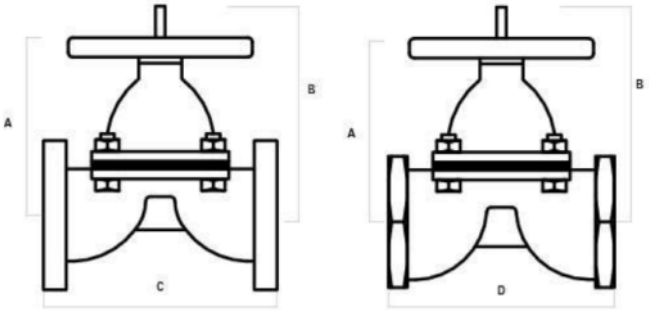

Ø Válvula	A (mm)	B (mm)	C* (mm)	D (mm)	Peso en Kg.	
					Rosca	Brida
½"	75	81	108	66	0,625	1,8
¾"	82	92	117	83	1,125	2,250
1"	100	112	127	108	1,7	3,150
1 ¼"	113	126	146	121	2,350	4,5
1 ½"	115	132	159	140	3,4	5,3
2"	143	170	190	165	5,5	9,2
2 ½"	164	215	216	203	11	14,750
3"	198	250	254	254	17,250	20,750
4"	235	340	305	-	-	36,620
5"	275	395	356	-	-	46,750
6"	288	410	406	-	-	66,750
8"	430	610	521	-	-	150

> VÁLVULA A DIAFRAGMA CON ACTUADOR NEUMÁTICO

DIMENSIONES GENERALES PARA SU INSTALACION NORMAL CERRADA

Ø Válvula	A (mm)	B (mm)	C	E (mm)	F* (mm)	Modelo de Actuador	Peso en Kg. Rosca	Peso en Kg. Brida
½"	169	128	¾" BSP	66	108	AND 100	2,720	3,6
¾"	174	128	¾" BSP	83	117	AND 100	3,060	4,3
1"	174	128	¾" BSP	108	127	AND 100	3,360	4,850
1"	230	210	¾" BSP	108	127	AND 200	6	7,5
1 ¼"	245	210	¾" BSP	121	146	AND 200	7,920	9,1
1 ½"	247	210	¾" BSP	140	159	AND 200	8,460	10,550
2"	271	210	¾" BSP	165	190	AND 200	10,820	13,6
2"	305	256	¾" BSP	165	190	AND 300	15,6	18,6
2 ½"	335	256	¾" BSP	203	216	AND 300	20,5	24,3
3"	360	256	¾" BSP	254	254	AND 300	26,4	29,9
4"	390	256	¾" BSP	-	305	AND 300	-	42,2
4"	500	365	¾" BSP	-	305	AND 400	-	57,3
5"	530	365	¾" BSP	-	356	AND 400	-	67,2
6"	535	365	¾" BSP	-	406	AND 400	-	82

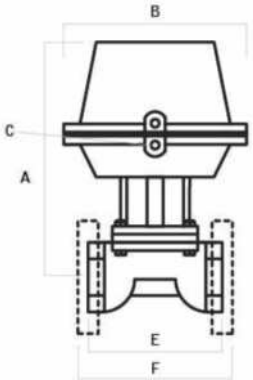

> VÁLVULA A DIAFRAGMA CON TOMA PARA INCENDIO

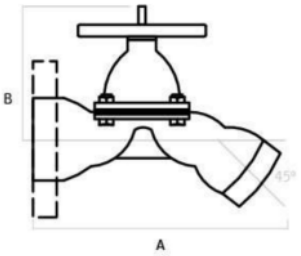

Ø Válvula	Dimensiones en mm A	Dimensiones en mm B	Peso en Kg. Rosca	Peso en Kg. Brida
2 ½" / Hierro	270	140	7,4	11,8
2 ½"/ Bronce	270	140	8,5	13,6
Tapón roscado (Bronce)			0,450	

> VÁLVULA DE PASO EN ÁNGULO PARA AMONIACO

ESPECIFICACIONES TÉCNICAS
Refrigerante: Amoníaco, Freón 12, Freón 22, oxígeno.
Máxima presión de trabajo: 30 Kg/cm2
Temperatura de trabajo: de -40ºC hasta 140ºC.

> VÁLVULA DE PASO EN ÁNGULO PARA FREÓN

ESPECIFICACIONES TÉCNICAS
Refrigerante: Amoníaco, Freón 12, Freón 22, oxígeno.
Máxima presión de trabajo: 30 Kg/cm2
Temperatura de trabajo: de -40ºC hasta 140ºC.

> VÁLVULA DE PASO LINEAL PARA AMONIACO

ESPECIFICACIONES TÉCNICAS
Refrigerante: Amoníaco, Freón 12, Freón 22, oxígeno
Máxima presión de trabajo: 30 Kg/cm2
Temperatura de trabajo: de -40ºC hasta 140ºC

> VÁLVULA DE PASO LINEAL PARA FREÓN

ESPECIFICACIONES TÉCNICAS
Refrigerante: Amoníaco, Freón 12, Freón 22, oxígeno
Máxima presión de trabajo: 30 Kg/cm2
Temperatura de trabajo: de -40ºC hasta 140ºC

> VÁLVULA DE PASO PRIMARIO

ESPECIFICACIONES TÉCNICAS
Refrigerante: Amoníaco, Freón 12, Freón 22, oxígeno
Máxima presión de trabajo: 30 Kg/cm2
Temperatura de trabajo: de -40ºC hasta 140ºC

> VÁLVULA DE RETENCIÓN

ESPECIFICACIONES TÉCNICAS
Refrigerante: Amoníaco, Freón 12, Freón 22, oxígeno
Máxima presión de trabajo: 30 Kg/cm2
Temperatura de trabajo: de -40ºC hasta 140ºC

> VÁLVULA DE PASO y RETENCIÓN

ESPECIFICACIONES TÉCNICAS
Refrigerante: Amoníaco, Freón 12, Freón 22, oxígeno
Máxima presión de trabajo: 30 Kg/cm2
Temperatura de trabajo: de -40ºC hasta 140ºC

> VÁLVULA DE EXPANSIÓN

ESPECIFICACIONES TÉCNICAS
Refrigerante: Amoníaco, Freón 12, Freón 22, oxígeno
Máxima presión de trabajo: 30 Kg/cm2
Temperatura de trabajo: de -40ºC hasta 140ºC

> VÁLVULA DE EXPANSIÓN LINEAL PARA FREÓN

ESPECIFICACIONES TÉCNICAS
Refrigerante: Amoníaco, Freón 12, Freón 22, oxígeno
Máxima presión de trabajo: 30 Kg/cm2
Temperatura de trabajo: de -40ºC hasta 140ºC

> VÁLVULA DE ALIVIO SIMPLE

ESPECIFICACIONES TÉCNICAS
Refrigerante: Amoníaco, Freón 12, Freón 22, oxígeno
Máxima presión de trabajo: 30 Kg/cm2
Temperatura de trabajo: de -40ºC hasta 140ºC

> VÁLVULA DE ALIVIO DUAL

ESPECIFICACIONES TÉCNICAS
Refrigerante: Amoníaco, Freón 12, Freón 22, oxígeno
Máxima presión de trabajo: 5 a 18 kg/cm2
Temperatura de trabajo: de -30ºC /+110ºC
Disponible en 1/2", 3/4" y 1"

> VÁLVULA ARDILLA

ESPECIFICACIONES TÉCNICAS
Válvula tipo ardilla a guillotina de bronce en 2' pulgadas de rosca. Uso en materiales viscosos como aceites, pinturas, resinas, alimentos. Rosca para colocar en tambores de 200 litros.
Disponible en:
Cuerpo de Hierro Internos Bronce
Cuerpo de Hierro Internos Acero inoxidable Cuerpo de Bronce internos de Bronce

> VÁLVULA AGUJA AL CARBONO y DE ACERO INOXIDABLE

Construcción en acero carbono ASTM A105
Extremos roscados según ISO 7-1 (EN 10226-1).
Estopada de eje en PTFE + Grafito. 5. Presión máxima de trabajo 3000 Lbs.
Rango Presión / Temperatura: 1/4"-1/2" = 3000 PSI / 260 ºC. 3/4"-1" = 3000 PSI / 240 ºC. Tipo conexión roscada BSP – BSPT – NPT –SW –BW

Construcción en acero inoxidable ASTM A182 F316.
Extremos roscados según ISO 7-1 (EN 10226-1).
Estopada de eje en PTFE + Grafito. 5. Presión máxima de trabajo 3000 Lbs.
Rango Presión / Temperatura: 1/4"-1/2" = 3000 PSI / 260 ºC. 3/4"-1 1/4" = 3000 PSI / 240 ºC. 1 1/2" – 2" = 3000 PSI / 200 ºC
Tipo conexión roscada BSP – BSPT – NPT –SW –BW

Trampas

> TRAMPAS TERMODINÁMICAS CON FILTRO Y SIN FILTRO

PRINCIPIO DEL FUNCIONAMIENTO:
La presión del condensado y/o aire levanta el disco de su asiento.
El flujo es radial debajo del disco hacia las salidas.
La descarga prosigue hasta que el condensado se acerca a la temperatura del vapor.

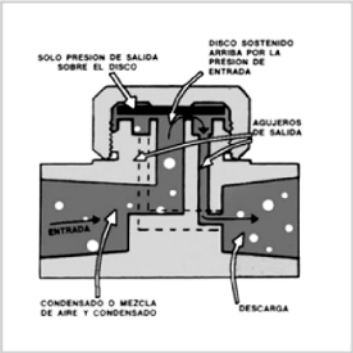

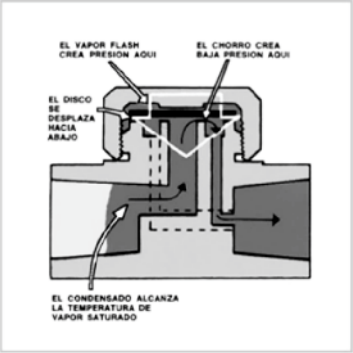

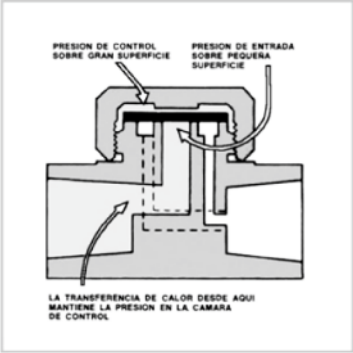

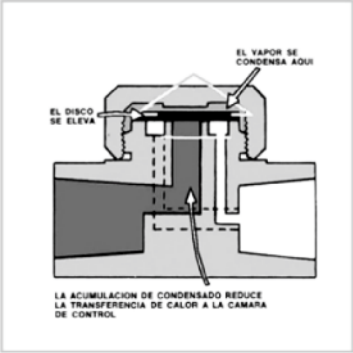

> TRAMPA TERMODINÁMICA SIN FILTRO TTD - BD 30

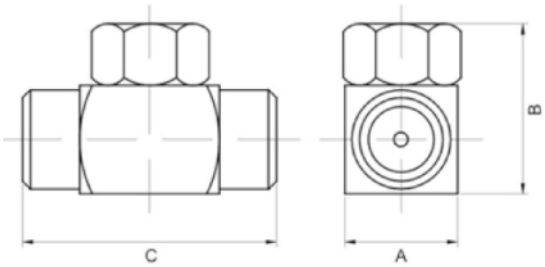

MEDIDA		A	B	C	PESO
15 mm	1/2"	39	51	68	0,550
20 mm	3/4"	44	60	71	0,850
25 mm	1"	54	71	84	1,450

Presión admisible: 42 kg/cm2 (600 lbs/pulg2)
Temperatura: 425 ºC

> TRAMPA TERMODINÁMICA CON FILTRO TTD F-BD 30

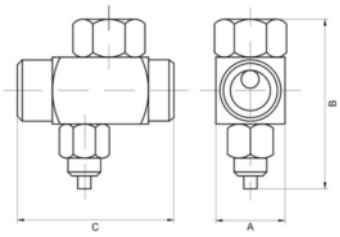

MEDIDA		A	B	C	PESO
15 mm	1/2"	39	101	84	0.750
20 mm	3/4"	44	110	86	1.050
25 mm	1"	54	130	100	1.650

Presión admisible: 42 kg/cm2 (600 lbs/pulg2)
Temperatura: 425ºC

> TRAMPAS A FLOTADOR PARA VAPOR Ft14

El FT14 es una trampa a flotador para vapor con cuerpo en fundición nodular, partes internas en acero inoxidable y con eliminador termostático de aire interno.

Opciones disponibles

FT14 (R-L) Conexiones horizontales, flujo de derecha a izquierda
FT14 (L-R) Conexiones horizontales, flujo de izquierda a derecha
FT14V Conexiones verticales, flujo descendente

Tamaños y conexiones

½", ¾" y 1" rosca BSP o NPT.

Rango de operación (ISO 6552)

> TRAMPAS A BALDE INVERTIDO

> Purgadores de cubeta invertida para vapor Series HM y Hm34

Los purgadores de la Serie HM son purgadores de cubeta invertida de hierro fundido que incorporan un tamiz. Están diseñados para instalar en tubería horizontal y trabajan con vapor con presiones hasta 14 bar r (203 psi r). Los purgadores de la Serie HM34 son purgadores de acero al carbono y trabajan con presiones hasta 32 bar r (464 psi r).

Tamaños y conexiones:

Serie HM

½" (Hm00), ¾" (HM10) y 1" (HM12) Roscadas BSP o NPT. DN15 (Hm003), DN20 (HM103) y DN25 (HM123) standard flange BS 4504 y DIN PN16.

Serie Hm34

½", ¾" y 1" Roscadas BSP o NPT y socket weld ends BS 3799 Class 3000 DN15, 20 y 25 standard flange BS 4504 Pn40. Flanges also available ANSI 150 y ANSI 300.

> TRAMPA TERMOSTÁTICA

> Purgador termostático para vapor en Acero inoxidable MST 21

El MST 21 es un purgador termostático de presión equilibrada diseñado para pequeñas cargas de condensado, normalmente usado en traceado de instrumentos. Construido totalmente de acero inoxidable y de fácil mantenimiento.

Se disponen de los siguientes modelos:

Unidad estándar MST21, Con capacidad estándar para traceados.
OpcionalMST21H de alta capacidad para aplicaciones especiales.

Filtros de Acero al Carbono

> FILTROS DE HIERRO CONEXION BRIDADA

Filtro con bridas en hierro fundido del tipo Y. Las perforaciones de tamices estándar de acero inoxidable son de 0,8mm en los tamaños de DN15-80 y de 1,6 mm en los tamaños de DN100-200. Bajo pedido se pueden suministrar otras perforaciones y mallas así como material del tamiz en Monel. Asimismo se puede suministrar la tapa con tapón de purga o válvula.

Tamaños y conexiones

DN 15, 20, 25, 32, 40, 50, 65, 80, 100, 125, 150 y 200
Bridas estándar: BS 4504 y DIN PN 16, AS2129 tabla F,
ANSI 150 (DN 15 y 20) ANSI 125 (DN 25 a 200).

> FILTROS DE ACERO AL CARBONO CONEXIÓN BRIDADA

Filtro con bridas en acero del tipo Y. Está disponible en versión con material según ASTM. Las perforaciones de tamices estándar son de 0,8 mm en los tamaños de DN15-80 y de 1,6 mm en los tamaños de DN100-200. Bajo pedido se pueden suministrar otras perforaciones y mallas así como material del tamiz en Monel. Asimismo se puede suministrar la tapa con tapón de purga o válvula.

Tamaños y conexiones

DN15, DN20, DN25, DN32, DN40, DN50, DN65, DN80, Dn100,
DN125, DN150 y Dn200
Bridas estándar ANSI Clase 150 y 300, JIS/KS 20.

> FILTROS DE ACERO FUNDIDO CONEXIÓN ROSCADA 1/2" A 2"

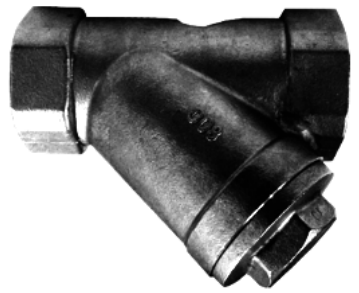

Características: Cuerpo ASTM A216 WCB de una pieza. Filtro fabricado con tapa bridada y tornillos que usa un empaque para sellar. Asientos maquinados, superior e inferior. Con tapón para drenar. Minimiza la caída de presión inicial y maximiza el tiempo de limpieza. Diseño compacto de inicio a fin. Uso: Vapor, agua, petróleo o gas.Para eliminar materiales extraños de las líneas de tubería. Provee una protección económica a costosas bombas, medidores, válvulas u otros equipos mecánicos.

Tamaños y conexiones

½", ¾", 1", 1¼", 1½" y 2" Conexiones roscadas NPT o BSP bajo pedido.
Preparadas para soldar "Socket Weld"

> FILTRO DE FUNDICIÓN GRIS A 126 CONEXIÓN ROSCADA - 1/2" A 2"

Filtro fabricado en fundición gris ASTM A126, malla en acero inoxidable AISI 304. Con tapón para drenar. Minimiza la caída de presión inicial y maximiza el tiempo de limpieza. Diseño compacto de inicio a fin.
Uso: Vapor, agua, petróleo o gas.Para eliminar materiales extraños de las líneas de tubería. Provee una protección económica a costosas bombas, medidores, válvulas u otros equipos mecánicos.

Tamaños y conexiones

½", ¾", 1", 1¼", 1½" y 2" Conexiones roscadas NPT o BSP bajo pedido.
Preparadas para soldar "Socket Weld"

Empaquetaduras y Laminas

> JUNTAS ESPIRALADAS

También conocidas como juntas espirometálicas. Consisten en un fleje metálico en forma de V formando un espiral junto con un material sellante blando.
Pueden ser usadas para sellar fluidos a presiones de hasta 250 bar y temperaturas de 1000°C.
A las juntas espiraladas se las clasifica según posean o no alguno de sus elementos en cuatro diferentes estilos que se detallas a continuación:

Estilo W

Elemento de sellado reforzado con mas vueltas de metal en el interior y exterior.
Sólo puede utilizarse en bridas macho-hembra o en cualquier aplicación donde exista un alojamiento para la junta.

Estilo WI

Elemento de sellado con anillo interior que lo proteje de una sobrecompresión de bulones, reduce turbulencias y minimiza la erosión en las caras de las bridas.

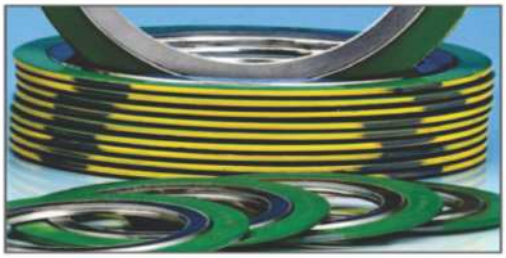

Estilo CW

Utiliza un anillo centrado exterior macizo, generalmente de acero al carbono, como protector del cuerpo espiralado.

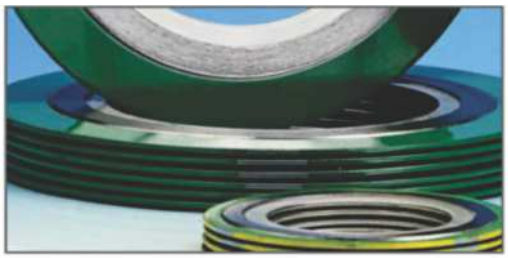

Estilo CWI

Igual al estilo CW pero con un anillo interior macizo, que provee una protección superior en caso de alta presión. Muy recomendada a partir de serie 600 y en medios agresivos. Según ASME B16.20 es obligatorio su uso en juntas PTFE, en 24"-900 y mayores, en 12"-1500 y mayores; y en 4"-2500 y mayores.

> EMPAQUETADURAS

> Anillos de Grafito

Los anillos de grafito están fabricados con grafito flexible puro. Se utilizan ampliamente en cuerpos y vástagos de válvulas, logrando un sello altamente efectivo. Pueden solicitarse enteros o con corte transversal a 45°.
Las válvulas con anillo de grafito tienen la propiedad de ser antifuego.
Los anillos de grafito se fabrican en formato cuadrado, rectangular, angular o según el plano del cliente.

> EMPAQUETADURAS

> Cintas de Grafito

Están compuestas de puro grafito flexible corrugado. Diseñadas para ser usadas como empaquetaduras en bombas y válvulas. Son una buena alternativa en la planta, en caso de emergencia, cuando no estan disponibles anillos premoldeados.
Las cintas corrugadas también pueden ser provistas con adhesivo (6100 AD), en este caso se utilizan como una efectiva junta para bridas.

Estilo \ Medidas	Ancho						Largo		
	1/4"	3/8"	1/2"	5/8"	3/4"	1"	15m	30m	50m
6100	✓	✗	✓	✗	✓	✓	✗	✗	✓
6100 AD	✗	✓	✓	✓	✓	✓	✓	✓	✗

> Extractores de empaquetaduras

Muy útiles para extraer empaquetaduras de su lugar de sellado. Poseen un cuerpo flexible para tener acceso en posiciones difíciles. Medidas:
- Para empaquetaduras de 3/16" y 1/4"
- Para empaquetaduras de 5/16" y 3/8"
- Para empaquetaduras de 7/16" y 5/8"
- Para empaquetaduras de 3/4" y 1"

> Empaquetaduras

Válvulas | Bombas Centrífugas y Equipos Rotativos | Bombas Reciprocantes

1000

Empaquetadura de PTFE puro usada en válvulas y bombas a bajas revoluciones. Excelente resistencia química.
Apta para oxígeno

Temperatura *- 200°C + 260°C*
pH *0-14* :: Velocidad *5 m/s*
Presión *bombas hasta 300 psi (20 bar)*
válvulas hasta 2000 psi (140 bar)

1000L

Empaquetadura de PTFE puro lubricada. Una empaquetadura suave para válvulas y bombas químicas. Excelente resistencia química. Apta para la industria alimenticia.

Temperatura *- 200°C + 260°C*
pH *0-14* :: Velocidad *12 m/s*
Presión *bombas hasta 300 psi (20 bar)*
válvulas hasta 2000 psi (140 bar)

1100

Empaquetadura de PTFE expandido relleno con grafito encapsulado, mejora la conductividad térmica y no se endurece. Apta para altas velocidades. Excelente resistencia química. Fibras de alta calidad.

Temperatura *- 240°C + 288°C*
pH *0-14* :: Velocidad *25 m/s*
Presión *bombas hasta 300 psi (20 bar)*
válvulas hasta 2250 psi (150 bar)

1100LA

Empaquetadura de PTFE expandido relleno con grafito encapsulado. Un sustituto económico a la 1100.

Temperatura *- 240°C + 260°C*
pH *0-14* :: Velocidad *20 m/s*
Presión *bombas hasta 300 psi (20 bar)*
válvulas hasta 2250 psi (150 bar)

1100K

Una empaquetadura única que combina PTFE con grafito y esquinas de aramida, éstas previenen la extrusión. Excelente servicio en bombas. Muy usada en papeleras.

Temperatura *- 50ºC + 260ºC*

pH *2-12* : : Velocidad *20 m/s*

Presión *bombas hasta 300 psi (20 bar)*
válvulas hasta 3750 psi (250 bar)

1200

Empaquetadura de PTFE puro con las esquinas reforzadas con fibras de aramida para evitar la extrusión. Está lubricada con un lubricante inerte.

Para fibras de PTFE con aramidas intercaladas solicite **FLEXPACK 1260.**

Temperatura *- 200ºC + 260ºC*

pH *2-13* : : Velocidad *10 m/s*

Presión *bombas hasta 500 psi (35 bar)*

> CARBÓN Y GRAFITO

5000

Empaquetadura de grafito expandido puro. Autolubricante. Contiene un inhibidor de corrosión. Alta resiliencia. Bombas a alta velocidad y válvulas a baja presión. Excelente resistencia química. Ideal para vapor.

Temperatura *+ 650ºC*

pH *0-14* : : Velocidad *20 m/s*

Presión *bombas hasta 450 psi (30 bar)*
válvulas hasta 3000 psi (200 bar)

5000CR

Empaquetadura de grafito expandido puro reforzado en las esquinas con fibras de carbón estructural. Las fibras de carbón le proveen resistencia a la extrusión y a la presión, conformando una empaquetadura verdaderamente multipropósito. Excelente resistencia química y disipación del calor. **Para refuerzo de carbón interior solicite el estilo 5000R**.

Temperatura *+ 650ºC*

pH *0-14* : : Velocidad *25 m/s*

Presión *válvulas hasta 3000 psi (200 bar)*

5000IC

Empaquetadura de grafito expandido puro con refuerzo de alambre de Inconel. Ideal para válvulas a altas presiones y temperaturas, especialmente en vapor saturado. Contiene un inhibidor de corrosión. En anillos premoldeados aprueba **Test de Emisiones Fugitivas de Shell y API 589 Fire Safe Test**.

Temperatura *+ 650ºC*

pH *0-14* : : sólo válvulas

Presión *válvulas hasta 6500 psi (450 bar)*

5015

Empaquetadura de grafito expandido puro con una chaqueta de alambre de Inconel sobre cada fibra y refuerzo interno de Inconel en cada fibra. Ideal para válvulas donde se requiere performance extrema, en especial **válvulas de bloqueo**. Se usa en vapor supercalentado y saturado. **Fire Safe Tests API 589 & 607. API 622 Fugitive Emissions Test.**

Temperatura *+ 650ºC*

pH *0-14* : : sólo válvulas

Presión *válvulas hasta 6500 psi (450 bar)*

5021

Empaquetadura única, trenzada en fibras de carbón con un corazón de grafito. A su vez, el grafito contiene una chaqueta de malla de Inconel sobre cada fibra y múltiples refuerzos de alambre de Inconel dentro de cada fibra. Ideal para presiones y temperaturas extremas en TODO tipo de válvulas, especialmente en **válvulas de control** ya que el carbón reduce la fricción.

Temperatura *+ 650ºC*

pH *0-14* : : sólo válvulas

Presión *válvulas hasta 6500 psi (450 bar)*

5100

Empaquetadura de filamento sintético de grafito impregnada con grafito. Para aplicaciones severas donde las pérdidas deben ser mínimas. Excelente en todo tipo de aplicaciones, por lo que puede utilizarse prácticamente en toda su planta.
Excelente resistencia química.

Temperatura *+ 650ºC*

pH *0-14* : : Velocidad *25 m/s*

Presión *bombas hasta 500 psi (35 bar)*
válvulas hasta 2500 psi (170 bar)

5200

Empaquetadura de carbón impregnada con grafito. Para aplicaciones severas en bombas y válvulas con vapor a altas temperaturas, ácidos, álcalis, etc. Muy bajo coeficiente de fricción, por lo que puede usarse en altas velocidades.

Temperatura *+ 600ºC*

pH *0-14* :: Velocidad *25 m/s*

Presión *bombas hasta 500 psi (35 bar)*
válvulas hasta 2200 psi (150 bar)

5300

Empaquetadura de carbón impregnada con PTFE. Para servicios severos en bombas o válvulas en medios químicos, solventes y ácidos. Ideal para papeleras.

Temperatura *+ 280ºC*

pH *1-13* :: Velocidad *25 m/s*

Presión *bombas hasta 500 psi (35 bar)*
válvulas hasta 2200 psi (150 bar)

> EMPAQUETADURAS

2000

Empaquetadura de fibras aramidas recubierta con PTFE y un lubricante inerte. Extremadamente durable y resistente a medios altamente abrasivos.

Temperatura *+ 300ºC*

pH *1-13* :: Velocidad *10 m/s*

Presión *bombas hasta 500 psi (35 bar)*

2100

Empaquetadura de fibras de para-aramida impregnadas con PTFE y lubricada. Ideal para válvulas y bombas en medios abrasivos.

Temperatura *+ 300ºC*

pH *1-13* :: Velocidad *12 m/s*

Presión *bombas hasta 500 psi (35 bar)*

2200

Empaquetadura especial de Novoloid (Kynol) impregnada con PTFE y lubricada. Muy resistente a medios variados, abrasivos, etc. Especial para unificar aplicaciones en planta. Ampliamente usada en papeleras.

Temperatura *+ 260ºC*

pH *1-14* :: Velocidad *8 m/s*

Presión *bombas hasta 500 psi (35 bar)*

3000

Empaquetadura de fibra sintética impregnada con PTFE en cada fibra. Lubricada con un lubricante inerte. Un buen reemplazo para las empaquetaduras de asbesto en aplicaciones generales. Buena resistencia química.

Temperatura *+ 260ºC*

pH *2-12* :: Velocidad *15 m/s*

Presión *bombas hasta 500 psi (35 bar)*

3100

Empaquetadura de fibra sintética impregnada con un lubricante de alta temperatura y grafitada en su superficie. Un buen reemplazo para el asbesto.

Temperatura *+ 260ºC*

pH *2-12* :: Velocidad *15 m/s*

Presión *bombas hasta 500 psi (35 bar)*

4000

Empaquetadura de lino impregnada con PTFE. Baja fricción y alta resistencia a la tracción. Excelente para aplicaciones navales, agua y papeleras.

Temperatura *+ 120ºC*

pH *4-9* :: Velocidad *8 m/s*

Presión *bombas hasta 200 psi (15 bar)*

> LAMINAS Y JUNTAS SIN ASBESTO

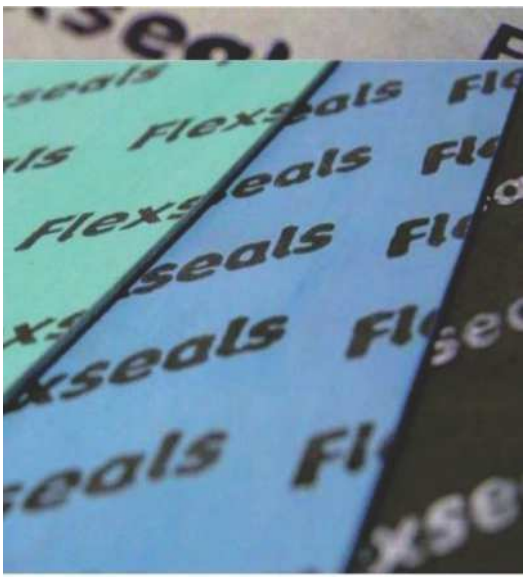

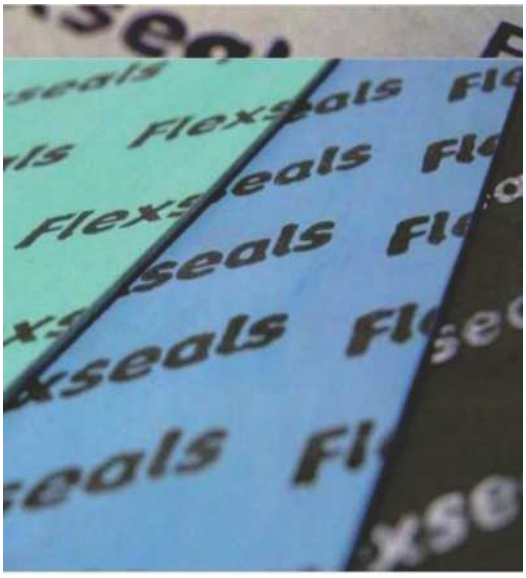

2039
Compuesto de fibras aramidas, fibras minerales e inorgánicas unidas con elastómeros NBR. Aplicaciones: Resistente al agua, aceites, hidrocarburos y a compuestos químicos no agresivos en general. Buena resistencia mecánica.

2037
Compuesto de fibras aramidas, fibras minerales e inorgánicas unidas con elastómeros NBR. Aplicaciones: Resistente a hidrocarburos, con excelentes propiedades térmicas, químicas y mecánicas.

2037 Steel
Compuesto de fibras aramidas, fibras minerales e inorgánicas unidas con elastómeros NBR. Posee una malla interna de acero resistente. Aplicaciones: Resistencia mecánica y de temperatura, apto para hidrocarburos y compuestos químicos de agresividad media. Buen desempeño en vapor.

2032
Compuesto de fibras aramidas, fibras minerales e inorgánicas unidas con elastómeros NBR. Aplicaciones: Resistencia extraordinaria en macánica y de temperatura. Apto para hidrocarburos y compuestos químicos de agresividad media. Buen desempeño en vapor.

2032 Steel
Compuesto de fibras aramidas, fibras minerales e inorgánicas unidas con elastómeros NBR. Posee un amalla interna de acero resistente a la corrosión. Aplicaciones: Resistencia mecánica y de temperatura. Apto para hidrocarburos y quimicos de agresividad media. Buen desempeño en vapor.

2045
Compuesto de fibras de carbón unidas con elastómeros NBR. Aplicaciones: Resistencia al vapor y a medios fuertemente alcalinos. Exhive una buena sellabilidad y propiedades de retención. Para químicos agresivos.

2045 Steel
Compuesto de fibras de carbón unidas con elastómeros NBR. Posee una malla de acero. Aplicaciones: Resistencia al vapor y a medios fuertemente alcalinos. Buena sellabilidad y retención de torque. Para químicos agresivos.

2038
Compuesto de fibras aramidas unidas con elastómeros CSM (Hypalon). Cumple con FJL-CR-01. Aplicaciones: Resistencia quimica extraordinaria. Apta para medios ácidos y alcalinos agresivos.

3000
Material premium. Combinación de fibras aramidas y fibras de vidrio unidas con elastómeros NBR. Aplicaciones: aceites térmicos, combustibles, gases, freones y aplicaciones generales en cañerías, vapor, radiadores y calderas.

SIGRA
Grafito flexible puro sin inserción. Aplicaciones: en alta temperatura y recomendado para vapor. Utilizado como sellante en juntas camperfiladas.

FIGRA
Grafito flexible puro con inserción de lámina lisa de acero inoxidable 316 de espesor 0,05mm. Aplicaciones: altas temperaturas, recomendado para vapor.

TIGRA
Grafito flexible puro con inserción de lámina perforada de acero inox. 316 de espesor 0,1mm. Aplicaciones: alta presión y temperatura, recomendado para vapor, apto para servicio en O2 (BAM). Propiedades antifuego.

Caños y Tubos

> CAÑOS NEGRO Y GALVANIZADO CON COSTURA STD

Largo comercial: 6,4 mts
Recubrimiento externo: Galvanizado por inmersión en caliente
Extremos: Roscados
Propiedades mecánicas del material base:
Tensión de rotura: 320 a 520 N/mm2
Alargamiento porcentual de rotura mínima: 15
Propiedades químicas:
Azufre max: 0.035
Fósforo max: 0.035
Carbono equivalente max: 0.45
Ensayos mecánicos: Aplastamiento y abocardado
Prueba hidrostática: 50 bar en 5 seg - 100 % de los caños

DIÁMETRO NOMINAL Nominal Diameter		ESPESOR NOMINAL Nominal Wall Thickness	PESO TEÓRICO Nominal Weight	PRUEBA HIDROSTÁTICA Hydrostatic Test
Pulgadas Inches	mm	mm	kg/m	Bar
1/2	21.30	2.35	1.101	50
3/4	26.70	2.35	1.426	50
1	33.40	2.90	2.206	50
1 1/4	42.20	2.90	2.832	50
1 1/2	48.30	2.90	3.255	50
2	60.30	3.25	4.584	50
2 1/2	76.10	3.25	5.854	50
3	88.90	3.65	7.693	50
4	114.30	4.05	11.040	50

> CAÑOS Y TUBOS CON COSTURA Y SIN COSTURA

ASTM A53 / A106 / API Gr. B I EURONORMA I TREFILADO

DIMENSIONES Y PESOS TEORICOS - TUBOS ASTM A-53																			
DIAMETRO NOMINAL	DIAMETRO EXTERIOR	ESPESORES NOMINALES Y PESOS NUMERO DE "SCHEDULE" (CEDULA)																	
		20		30		40		60		80		100		120		140		160	
PULG	mm	mm	Kg/m	mm	Kg/m	mm	Kg/m	mm	Kg/m	mm	Kg/m	mm	Kg/m	mm	Kg/m	mm	Kg/m	mm	Kg/m
1/8"	10,3					1,73	0,36			2,41	0,46								
1/4"	13,7					2,24	0,63			3,02	0,89								
3/8"	17,1					2,31	0,85			3,2	1,1								
1/2"	21,3					2,77	1,26			3,73	1,62							4,78	1,95
3/4"	26,7					2,87	1,68			3,91	2,19							5,56	2,89
1"	33,4					3,38	2,5			4,55	3,23							6,35	4,23
1 1/4"	42,2					3,56	3,38			4,85	4,46							6,35	5,6
1 1/2"	48,3					3,68	4,05			5,08	5,4							7,14	7,23
2"	60,3					3,91	5,43			5,54	7,47							8,74	11,1
2 1/2"	73					5,16	8,62			7,01	11,4							9,52	14,9
3"	88,9					5,49	11,28			7,62	15,25							11,13	21,3
3 1/2"	101,6					5,74	13,56			8,08	18,62								
4"	114,3					6,02	16,06			8,56	22,29			11,13	28,25			13,49	33,51
5"	141,3					6,55	21,76			9,52	30,92			12,7	40,24			15,88	49,05
6"	168,3					7,11	28,23			10,97	42,52			14,27	54,2			18,26	67,47
8"	219,1	6,35	33,28	7,04	36,76	8,18	42,49	10,31	53,07	12,7	64,57	15,09	75,79	18,26	90,32	20,62	100,89	23,01	111,18
10"	273	6,35	41,73	7,8	50,96	9,27	60,24	12,7	81,5	15,09	95,8	18,26	114,5	21,4	132,7	25,4	155	23,6	172,1
12"	323,8	6,35	49,68	8,38	65,14	10,31	79,7	14,3	109	17,48	132	21,4	159,5	25,4	186,7	28,6	207,9	33,3	238,5
14"	355,6	7,92	68	9,52	81,2	11,1	94,3	15,1	126,4	19	157,9	23,8	194,5	27,8	224,2	31,8	253,3	35,7	281,4
16"	406,4	7,92	77,9	9,52	93,1	12,7	123,2	16,7	160	21,4	203,1	26,2	245,3	30,4	286,1	36,5	332,6	40,5	364,8
18"	457,2	7,92	87,8	11,11	122,1	14,3	155,9	19	205,6	23,8	254,1	29,4	309,5	34,9	363,3	39,7	408,1	45,2	459,1
20"	508	9,52	117	12,7	155	15,1	182,9	26,6	247,6	26,2	310,8	32,5	381,1	38,1	441	44,4	507,6	60	564
24"	609,6	9,52	140,8	14,3	209,5	17,4	254,7	24,6	354,3	30,9	441	38,9	546,7	46	639	52,4	719	59,5	806,5
30"	762	12,7	234,4	15,9	291,6														

Bridas

Bridas de acero forjado para acoplamiento de cañería, es el principal producto de la empresa y se fabrica en toda la línea según catálogos y normas internacionales. Entre ellas ANSI B16.5 y B16.47 que son casi universales, pero también según DIN, API, ASME, AWWA, TEMA y otras. Las dimensiones de las mismas varían entre 1/2" y 60" y para presiones entre 150 y 2500 L.
Los materiales disponibles son los correspondientes a ANSI, entre ellos SA 105, SA 182, en grados F1, F5, F5a, F9, F11, F22, F304, F304L, F316, F316L, F32 y A350 en grados LF1, LF2 y LF3. Las bridas se entregan totalmente mecanizadas y con los tratamientos térmicos correspondientes.

> BRIDAS CON CUELLO PARA SOLDAR (WELDING NECK)

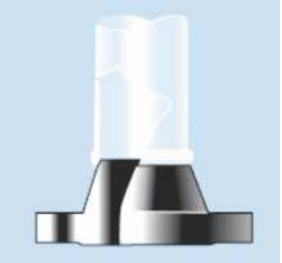

Estas bridas se diferencian por su largo cuello cónico, su extremo se suelda a tope con el tubo correspondiente. El diámetro interior del tubo es igual que el de la brida, esta característica proporciona un conducto de sección prácticamente constante, sin posibilidades de producir turbulencias en los gases o líquidos que por el circulan. El cuello largo y la suave transición del espesor del mismo, otorgan a este tipo de bridas, características de fortaleza aptas en sectores de tuberías sometidos a esfuerzos de flexión, producto de las expansiones en línea. Las condiciones descriptas aconsejan su uso para trabajos severos, donde actúen elevadas presiones.

> BRIDAS DESLIZANTES (SLIP-ON)

En este tipo de bridas, el tubo penetra en el cubo de la misma sin llegar al plano de la cara de contacto, al que se une por medio de cordones de soldadura interna y externamente. Puede considerarse de montaje más simple que la brida con cuello, debido a la menor precisión de longitud del tubo y a una mayor facilidad de alineación. Sus condiciones mecánicas a la resistencia y fatiga son en general buenas, pero algo inferiores a las bridas con cuello, cuya sustitución por la brida deslizante – cuando las condiciones de trabajo son menos exigentes- se justifica por el menor costo de ésta.

> BRIDAS CIEGAS (BLIND)

Están destinadas a cerrar extremos de tubería, válvulas o aberturas de recipientes, sometidos a variadas presiones de trabajo. Desde el punto de vista técnico, este tipo de bridas, es el que soporta condiciones de trabajo más severas (particularmente las de mayores dimensiones), ya que al esfuerzo provocado por la tracción de los bulones, se la adiciona el producido por la presión existente en la tubería. En los terminales, donde la temperatura sea un factor de trabajo o actúen esfuerzos variantes o cíclicos, es aconsejable efectuar los cierres mediante el acople de bridas con cuello y ciegas.

> BRIDAS CON ASIENTO PARA SOLDAR (SOCKET WELDING)

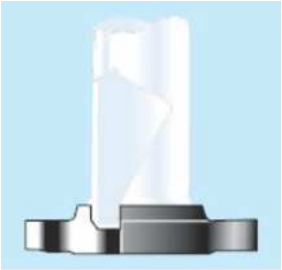

Su mayor rango de aplicación radica en tuberías de dimensiones pequeñas que conduzcan fluidos a altas presiones. De allí que las normas. ANSI B16.5 aconsejan su uso en tubos de hasta 3” de diámetro en las series 150, 300, 600, y de hasta 2 ½” en la serie 1500. En estas bridas el tubo penetra dentro del cubo hasta hacer contacto con el asiento –que posee igual diámetro interior que el tubo- quedando así un conducto suave y sin cavidades. La fijación de la brida al tubo se realiza practicando un cordón de soldadura alrededor del cubo. Es frecuente el uso de estas bridas en tuberías destinadas a procesos químicos, por su particular característica de conceder al conducto una sección constante.

> BRIDAS ROSCADAS (THREADED)

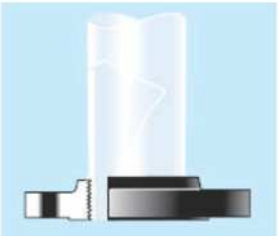

Si bien presentan la característica de no llevar soldadura –lo cual permite un fácil y rápido montaje- deben ser destinadas a aplicaciones especiales (por ejemplo, en tuberías donde existan altas presiones y temperatura ambiente). No es conveniente utilizarlas en conductos donde se produzcan considerables variaciones de temperatura, ya que por efectos de la dilatación de la tubería, pueden crearse pérdidas a través del roscado al cabo de un corto período de trabajo.

> BRIDAS PARA JUNTA CON SOLAPA (LAP-JOINT)

Ellas producen el esfuerzo de acople a sectores de tubos solapados, que posteriormente se sueldan a los tubos que conformarán la línea. La capacidad de absorber esfuerzos, puede considerarse muy similar a la de las bridas deslizantes. Generalmente, se colocan en tuberías de aceros comunes o especiales que necesiten ser sometidas con frecuencia a desmontajes para inspección o limpieza. La facilidad para girar las bridas, y alinear así los agujeros para bulones, simplifica la tarea, especialmente cuando las tuberías son de gran diámetro.

> BRIDAS DE ORIFICIO

Están destinadas a ser colocadas en puntos de la línea donde existen instrumentos de medición. Son básicamente iguales a las bridas con cuello para soldar, deslizantes o roscadas; la selección del tipo en función de las condiciones de trabajo de la tubería. Radicalmente tienen dos agujeros roscados para conectar los medidores. Frecuentemente es necesario separar el par de bridas para extraer la placa de orificio; la separación se logra merced al sistema de extracción que posee, conformado por un bulón con su correspondiente tuerca alojada en una ranura practicada en la brida. Existe otro sistema de extracción, en el cual el bulón realiza el esfuerzo de separación a través de una agujero roscado practicado en la brida. Este sistema tiene una desventaja con respecto al anterior, ya que cuando se deteriora la rosca, se inutiliza la brida para tal función.

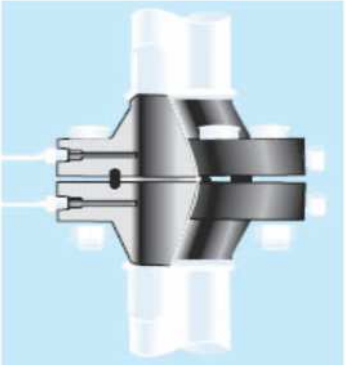

Accesorios

> ACCESORIOS PARA SOLDAR - ACERO AL CARBONO ASTM

> Codos 90° - Radio corto según ASME / ANSI B16.28

> Codos 90° - Radio largo según ASME / ANSI B16.9

> Te ASTM según ASME / ANSI B16.9

> Caps ASTM según ASME / ANSI B16.9

> Reducciones concéntricas y excéntricas ASME / ANSI B16.9

> ACCESORIOS ROSCADOS FORJADOS ASTM

> Codos 90°
> Codos 45°
> Tes
> Cruz
> Casquetes
> Medio Manguito
> Manguito
> Tapón cabeza Cuadrada
> Tapón cabeza Redonda
> Tapón cabeza Exagonal
> Bushing cabeza Exagonal
> Flush Bushing
> Tuercas unión 3000
> Weldolets
> Sockolets
> Threadolet
> Swage Nipple
> Elbolet

> ACCESORIOS DE BRONCE Y ACCESORIOS GALVANIZADOS

Indice

> Instrumentos de Control y Medición ..... Pag. 1

> Aceitera Gota Visible ..... Pag. 4

> Caudalímetros - Medidores ..... Pag. 5

> Controlador de Temperatura ..... Pag. 8

> Manómetros ..... Pag. 11

> Sensores ..... Pag. 12

> Transmisor de Presión ..... Pag. 16

> Válvulas ..... Pag. 18

> Trampas ..... Pag. 29

> Filtros ..... Pag. 31

> Empaquetaduras y Laminas ..... Pag. 32

> Caños y Tubos ..... Pag. 37

> Bridas ..... Pag. 37

> Accesorios ..... Pag. 39

Calle 8 (Buenos Aires) Nº 4140
Berazategui
Buenos Aires

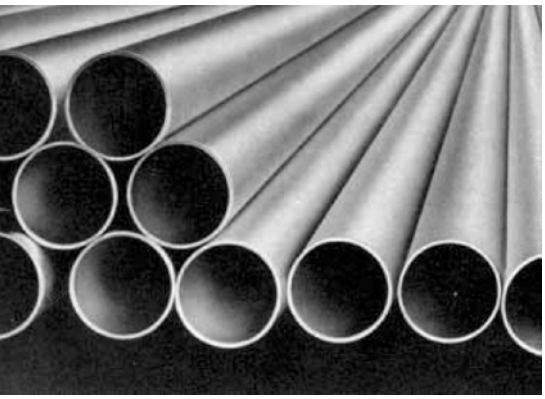

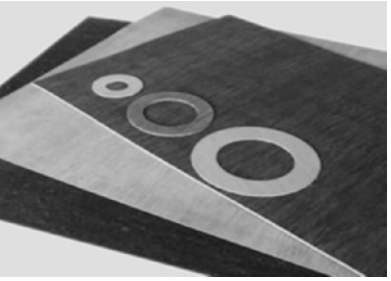
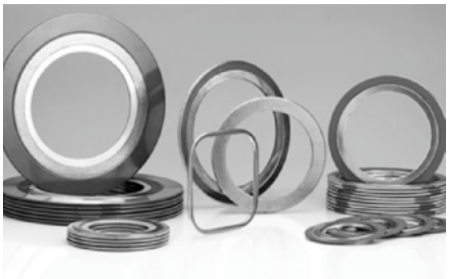

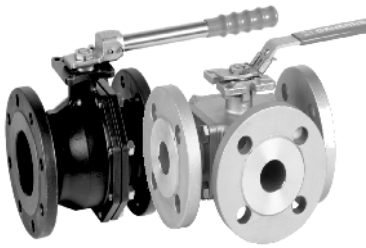

CONTACTO

Calle 8 (Buenos Aires) Nº 4140 - Berazategui - Código postal:1884
Buenos Aires - Argentina
Teléfono/Fax : (+54) 11 52772028 Líneas Rotativas
www.briendsrl.com
ventas@briendsrl.com / ventas@briend.com.ar
briend.argentina