VALVULA A DIAFRAGMA

CON MECANISMO MANUAL

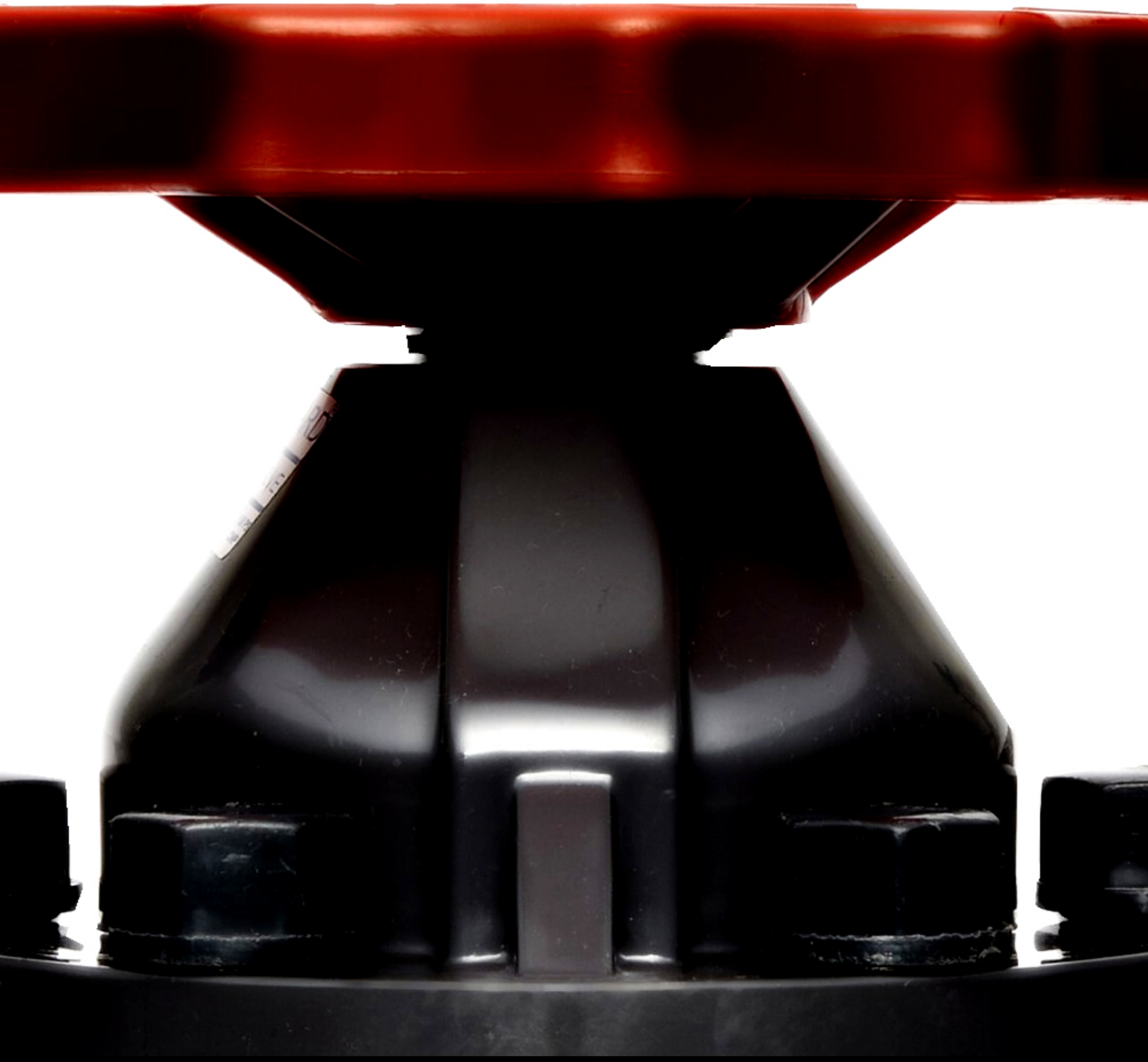

INFORMACION TECNICA

VALVULA A DIAFRAGMA
CON MECANISMO MANUAL

Las válvulas a diafragma han sido diseñadas para el manejo de una extensa gama de fluidos y gases. Su simpleza de diseño, funcionamiento y robustez las hace únicas e irreemplazables por otras opciones del mercado.

Entre sus ventajas podemos enumerar:

- Hermeticidad 100 %, eliminándose pérdidas por goteo.
- Aislación total del fluido con el exterior, ideal para el control de fluidos corrosivos.
- Alta resistencia a la erosión, permitiendo el manejo de fluidos con sólidos en suspensión.
- Amplia opción de materiales de fabricación, tanto para el diafragma como para el cuerpo. Inclusive la posibilidad de revestimientos internos de este último, que favorecen múltiples combinaciones.
- Larga vida útil en operación. Prolongados tiempos entre mantenimientos (sencillo y de bajo costo).

La válvula A Diafragma está compuesta por un mecanismo metálico (bonete y volante) con indicador de apertura en polipropileno sellado con o´ring de nitrilo, tuerca de mecanismos de bronce con puntos de fricción montados sobre arandelas de deslizamiento (o rodamiento axial a partir de diámetro 4"), vástago ascendente metálico lubricado con grasas especiales resistentes a altas y bajas temperaturas; bulones en acero cincado.

Diafragma moldeado en diversos compuestos de caucho sintético; según el servicio a prestar (fluido, temperatura, etc...) reforzados con telas especiales y provistos de nervaduras que garantizan un cierre hermético; cuerpo con conexión a brida o rosca fabricados en diferentes materiales y revestimientos, según el servicio a prestar (fluido, temperatura, etc...).

Opcionales:

- Mecanismo sellado con Viton o Nitrilo,
- Prolongación volante,
- Volante con cadena,
- Volante con candado,
- Mecanismo revestido RISLAN® o EPOXI.

Dimensiones generales para su instalación

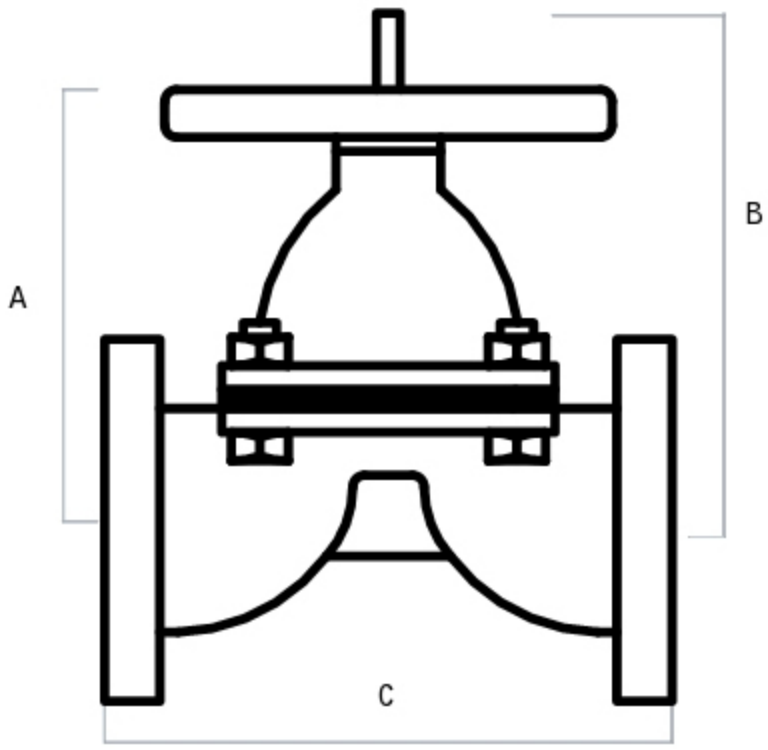

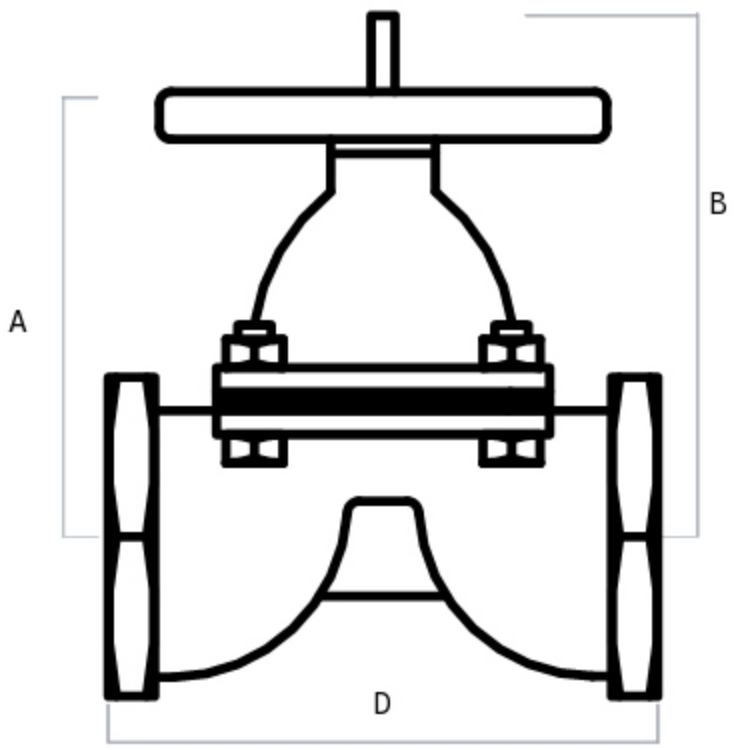

Ø Válvula	A (mm)	B (mm)	C* (mm)	D (mm)	Peso en Kg.	
					Rosca	Brida
½''	75	81	108	66	0,625	1,8
¾''	82	92	117	83	1,125	2,250
1''	100	112	127	108	1,7	3,150
1 ¼''	113	126	146	121	2,350	4,5
1 ½''	115	132	159	140	3,4	5,3
2''	143	170	190	165	5,5	9,2
2 ½''	164	215	216	203	11	14,750
3''	198	250	254	254	17,250	20,750
4''	235	340	305	-	-	36,620
5''	275	395	356	-	-	46,750
6''	288	410	406	-	-	66,750
8''	430	610	521	-	-	150

Nota:

(*) Dimensiones correspondientes a cuerpos metalicos.
Para cuerpos revestidos con caucho (Ebonita , etc) agregar 6 mm a **C (mm)**.
Para cuerpo revestidos con Polimero (Halar, etc) agregar 2 mm a **C (mm)**.

Las dimensiones aquí especificadas son solo indicativas para la instalación de la válvula.
El fabricante se reserva el derecho de modificar, sin previo aviso, las especificaciones técnicas y dimensiones de la válvula, para el mejoramiento del producto.

Dimensiones generales para su instalación

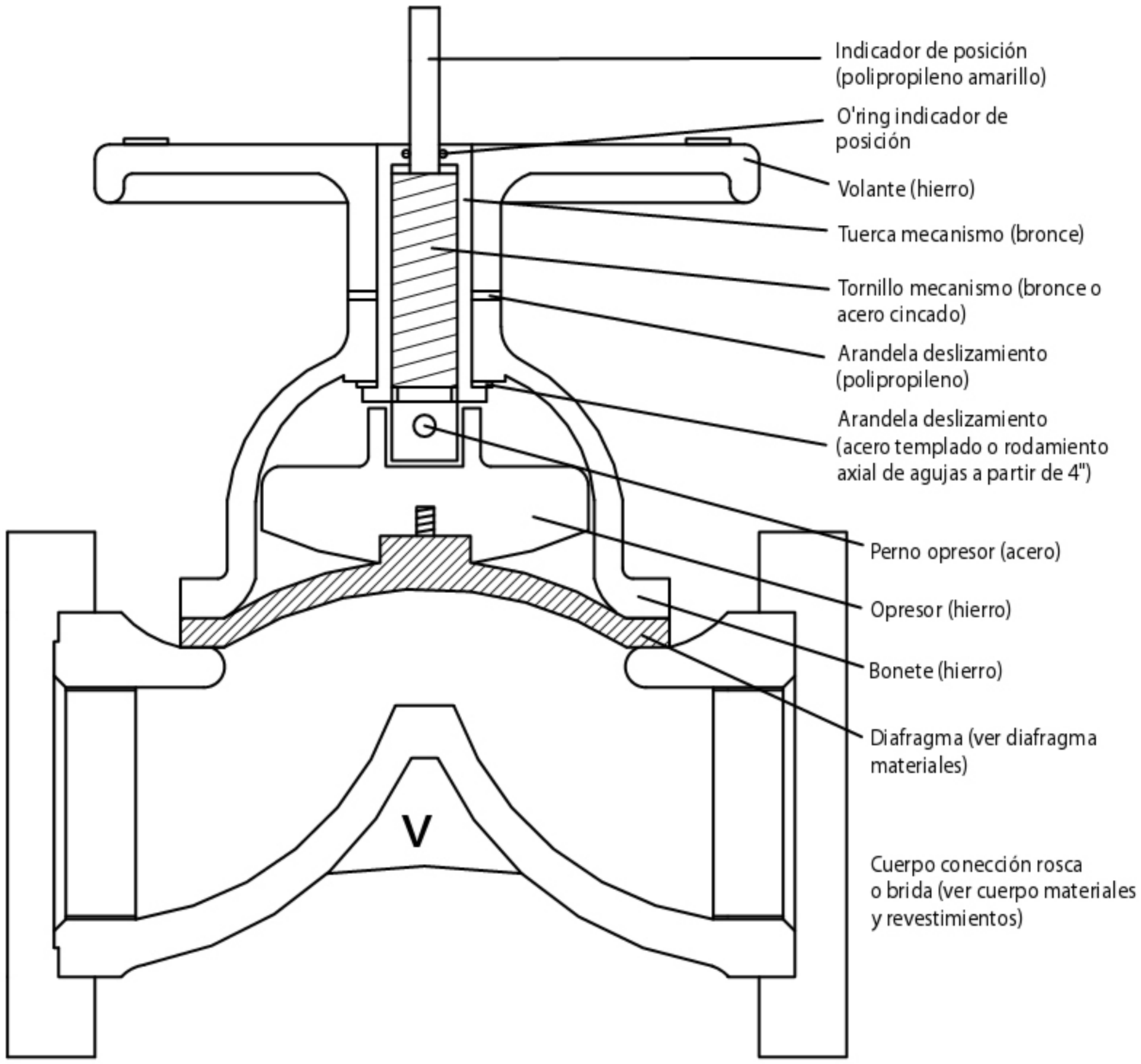

Diafragmas

Para válvulas tipo vertedero

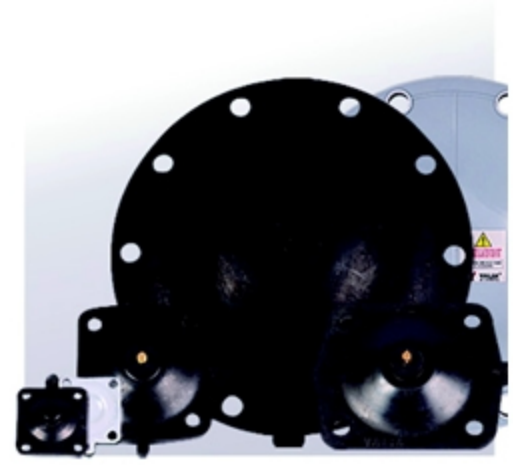

El diafragma es la pieza de la válvula que asegura su cierre hermético aislando el fluido del exterior.

Los diafragmas para válvulas son fabricados en diversos compuestos de caucho sintético según el servicio a prestar (fluido, temperatura, etc) reforzado con telas especiales y provistos de nervaduras que garantizan un cierre hermético.

Es usualmente el único repuesto necesario para el mantenimiento de la válvula y dura normalmente en servicio de dos a tres años o más dependiendo ésto de la frecuencia de operación, presión de línea, temperatura y armado correcto de la válvula principalmente.

La operación de mantenimiento se ve facilitada, por ser el diafragma su único repuesto y poder acceder a él, sin retirar el cuerpo de la válvula de la tubería.

Los diafragmas para las válvulas son adaptables a otros sistemas similares existentes en el mercado.

Materiales de fabricación

Diafragma	Compuesto	Denominación ASTM
Q	Caucho natural	AA
C	Nitrilo	BF - BG
B	Butílico	BA
T	Etileno propileno	CA
U	Hypalon ®	CE
H	Neopreno ®	BC - BE
V	Viton ®	HK
W	Caucho natural blanco	AA
S	Siliconas	GE
PT	Etileno propileno con cara de Teflón ®	
PV	Viton con cara de Teflón ®	

Nota:

A pedido del cliente es posible desarrollar un diafragma con especificaciones de materiales por él provistas. Nuestra empresa constantemente ensaya nuevos materiales con el fin de actualizar nuestros productos y satisfacer la cambiante demanda de la industria.

Hypalon ®, Neopreno ®, Viton ®, Teflón ® son marcas registradas por DuPont

Dimensiones generales de los diafragmas para válvulas tipo vertedero

Diámetro nominal en pulgadas	Diámetro nominal en mm	Dimensiones principales del diafragma						Angulos de posición agujeros			
		A	B	C	E	ØAgujeros	Nº Agujeros	α	β	o	δ
½	15	33	37	13	-	6	4	-	-	-	-
¾	20	40	44	13	-	7	4	-	-	-	-
1	25	46	54	1/4 W	17.5	10	4	-	-	-	-
1 ¼	32	60	67	1/4 W	19	10	4	-	-	-	-
1 ½	40	65	70	1/4 W	22	11	4	-	-	-	-
2	50	78	83	1/4 W	25.4	13	4	-	-	-	-
2 ½	65	95	102	5/16 W	28.6	14	4	-	-	-	-
3	80	114	127	5/16 W	32	14	4	-	-	-	-
4	100	-	194	5/16 W	38	14	8	40º	42º	56º	-
5	125	-	222	3/8 W	44.5	17	8	43º20′	43º20′	50º	-
6	150	-	273	3/8 W	50	17	10	35º	35º	40º	-
8	200	-	381	7/8 W	63.5	19	14	22º30′	22º30′	27º	36º

Nota: El vástago roscado de dimensión C (desde diámetro nominal 25) puede reemplazarse por vástago liso con un encastre tipo bayoneta para adecuar el diafragma a válvulas con este tipo de fijación. A pedido.

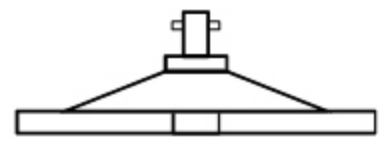

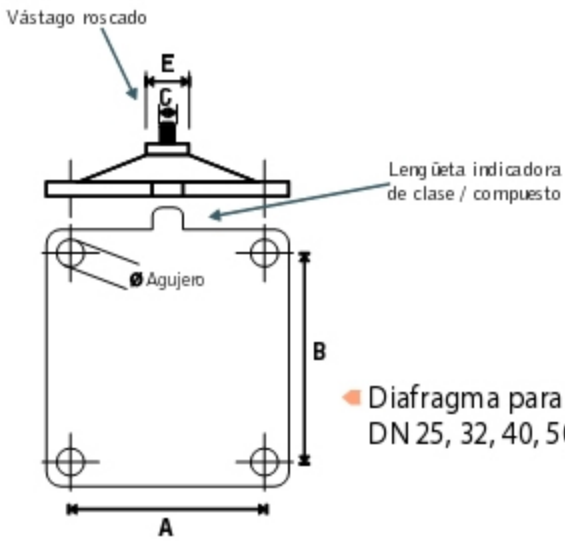

Diafragma para válvulas DN 25, 32, 40, 50, 65, 80

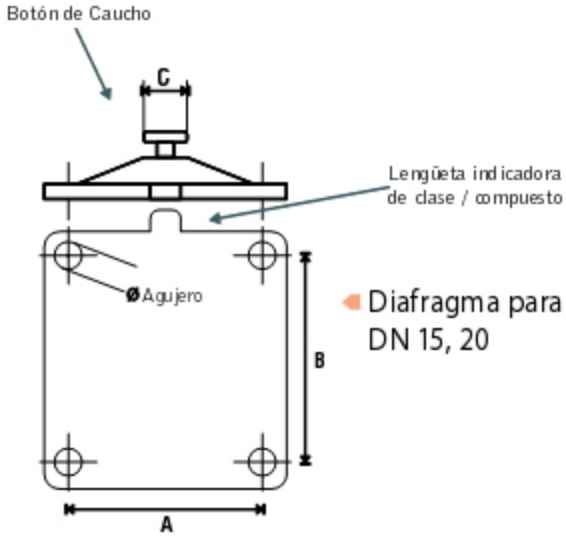

Diafragma para válvulas DN 15, 20

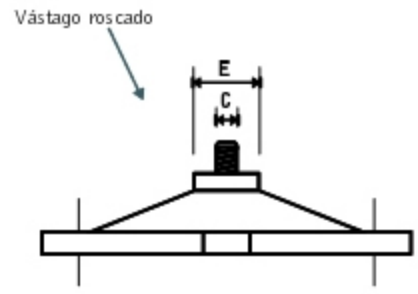

Diafragma para válvulas DN 100 y 125

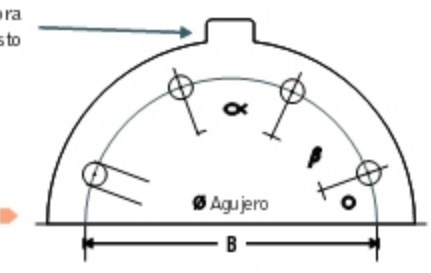

Diafragma para válvulas DN 150

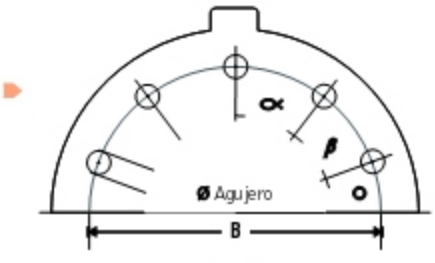
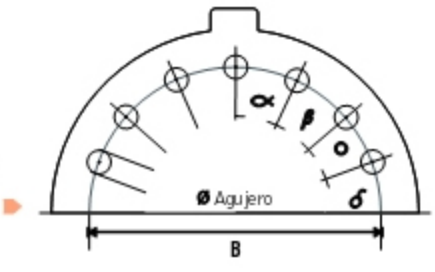
Diafragma para válvulas DN 200